# 第1回　堺ユースサッカーフェスティバル in SAKAIHAMA　試合結果（NTC会場）

最終日現在

| 日 | 試合 | S1 対戦 | S2 対戦 | S3 対戦 | S4 対戦 | S5 対戦 | S6 対戦 | S7 対戦 | S8 対戦 | S9 対戦 | S10 対戦 | S11 対戦 | S12 対戦 | S13 対戦 | S14 対戦 |
|---|---|---|---|---|---|---|---|---|---|---|---|---|---|---|---|
| 26日 | ① | | | | | | 小野田工業 2 (1/1-2/2) 4 凰 | 平田 2 (2/0-0/1) 1 杉並アヤックス | 守口東 1 (0/1-0/3) 3 洲本 | 高知西 2 (2/0-1/0) 1 広島国際 | 誉 2 (1/1-0/0) 0 阪南 | 浪速 4 (1/3-1/0) 1 高松中央 | | 浪速 0 (0/0-1/9) 10 成立学園B | |
| | ② | | 大阪桐蔭 1 (1/0-0/0) 0 旭川実業 | | 成立学園 2 (1/1-0/0) 0 正智深谷 | | 福井工 0 (0/0-1/0) 1 高石 | 西宮 6 (1/5-1/0) 1 藤井寺 | | 堺西 0 (0/0-0/2) 2 広島皆実B | 守口東B 2 (2/0-0/3) 3 阪南B | 明誠 7 (3/4-1/0) 1 滋賀学園 | 駒澤 2 (1/1-1/0) 1 桃山学院 | 宇和島東 0 (0/0-1/0) 1 阪南大 | |
| | ③ | | 松商学園 3 (1/2-0/1) 1 京都橘 | | 香川西 0 (0/0-1/3) 4 久御山 | | 仙台育英 0 (0/0-0/1) 1 履正社 | 清明学院 3 (2/1-1/2) 3 白楊 | 大和広陵 6 (6/0-1/1) 2 小野田工業 | 商大堺 2 (2/0-1/2) 3 広島国際 | 神戸国際 5 (2/3-0/0) 0 橋本 | 滋賀学園 0 (0/0-4/3) 7 三国丘 | 関西学院 0 (0/0-1/2) 3 桃山学院 | 立命館宇治 3 (1/2-0/0) 0 泉北 | |
| | ④ | | 奈良育英 1 (1/0-1/1) 2 帝京長岡 | | 長崎日大 1 (1/0-0/0) 0 矢板中央 | | 東海大第五 1 (0/1-1/1) 2 桐光学園 | 草津東 1 (0/1-0/0) 0 高知 | 丸岡 0 (0/0-1/1) 2 東山 | 済美 2 (0/2-1/0) 1 東邦 | 東大寺 1 (0/1-1/4) 5 比叡山 | 那覇西 0 (0/0-1/2) 3 宇和島東 | 大阪桐蔭 3 (3/0-2/1) 3 作陽 | 福井工 0 (0/0-4/3) 7 洲本 | |
| | ⑤ | | | 金光大阪 5 (2/3-1/0) 1 鹿児島実業 | | 成立学園 1 (0/1-0/0) 0 東海学園 | 近大附属 1 (0/1-0/1) 1 広島皆実 | 清風 0 (0/0-3/1) 4 星稜 | 西京 1 (0/1-0/2) 2 米子北 | 海星 1 (1/0-2/1) 3 帝京可児 | 神戸国際 0 (0/0-0/2) 2 泉陽 | 滝川第二 0 (0/0-1/0) 1 旭川実業 | 立正大淞南 2 (1/1-2/2) 4 神戸科技 | 名古屋 0 (0/0-4/2) 6 大社 | |
| | ⑥ | 一条 0 (0/0-0/1) 1 山梨学院 | | 帝京 1 (0/1-1/1) 2 高川 | | 徳島市立 0 (0/0-1/2) 3 鹿児島城西 | 日章 1 (0/1-0/0) 0 武南 | 大分工業 0 (0/0-2/3) 5 大阪学院 | 八千代 0 (0/0-1/3) 4 玉野光南 | 仰星 3 (2/1-1/1) 2 広島工業 | 橋本 0 (0/0-6/5) 11 浪速 | 筑陽 2 (1/1-0/1) 1 大阪朝鮮 | 泉北 0 (0/0-1/1) 2 岡山龍谷 | 関西学院 0 (0/0-1/1) 2 立命館宇治 | |
| | ⑦ | 青森山田 2 (0/2-0/1) 1 関大一 | | 岐阜工 0 (0/0-1/3) 4 関大北陽 | | 四日市中央工 1 (0/1-1/1) 2 前橋育英 | 大津 0 (0/0-1/0) 1 正智深谷 | 近大和歌山 1 (1/0-1/0) 1 富山第一 | 大和広陵 3 (3/0-1/1) 2 凰 | 平田 1 (0/1-0/1) 1 泉陽 | 阪南 0 (0/0-3/2) 5 比叡山 | 佐賀東 2 (0/2-1/1) 2 市立船橋 | 名古屋 1 (1/0-0/0) 0 岡山龍谷 | 大社 0 (0/0-0/4) 4 駒澤 | |
| | ⑧ | | | | | | 明誠 2 (0/2-1/0) 1 三国丘 | 杉並アヤックス 1 (0/1-0/1) 1 守口東 | 高知西 1 (0/1-0/0) 0 藤井寺 | 西宮 5 (4/1-0/0) 0 商大堺 | 東大寺 0 (0/0-1/6) 7 高松中央 | 桃山学院B 0 (0/0-2/2) 4 成立学園B | 高石 0 (0/0-4/2) 6 誉 | 奈良育英 0 (0/0-0/1) 1 久御山 | |
| 27日 | ① | | 佐賀東 2 (1/1-1/2) 3 作陽 | | 立正大淞南 0 (0/0-1/0) 1 関大北陽 | | 帝京長岡 4 (3/1-2/2) 4 近大附属 | 大阪学院 3 (2/1-1/0) 1 高川 | 青森山田 4 (2/2-2/1) 3 鹿児島実業 | 丸岡 1 (0/1-0/3) 3 済美 | 白楊 1 (1/0-2/3) 5 仰星 | 四日市中央工 2 (2/0-0/0) 0 東海学園 | 高知 0 (0/0-3/1) 4 矢板中央 | 星稜 7 (2/5-0/0) 0 徳島市立 | |
| | ② | | 大阪朝鮮 2 (0/2-1/1) 2 成立学園 | | 武南 1 (0/1-0/2) 2 広島皆実 | | 帝京 1 (0/1-0/1) 1 富山第一 | 東海大第五 2 (0/2-0/0) 0 岐阜工 | 大津 1 (1/0-0/1) 1 金光大阪 | 駒澤 2 (1/1-0/0) 0 泉北 | 仙台育英 3 (1/2-0/0) 0 広島工業 | 前橋育英 2 (2/0-0/1) 1 筑陽 | 香川西 3 (1/2-0/0) 0 大阪桐蔭 | 山梨学院 0 (0/0-0/1) 1 清風 | |
| | ③ | | 旭川実業 2 (1/1-3/0) 3 草津東 | | 近大和歌山 6 (2/4-0/2) 2 大分工業 | | 日章 5 (4/1-0/1) 1 奈良育英 | 神戸科技 0 (0/0-1/4) 5 桐光学園 | 正智深谷 0 (0/0-1/3) 4 関大一 | 桃山学院 4 (2/2-0/0) 0 名古屋 | 京都橘 4 (3/1-0/0) 0 帝京可児 | 長崎日大 4 (0/4-0/0) 0 滝川第二 | 久御山 0 (0/0-0/3) 3 市立船橋 | 一条 1 (0/1-0/1) 1 鹿児島城西 | |
| | ④ | | | | | | 東邦 0 (0/0-2/1) 3 履正社 | 海星 1 (0/1-0/0) 0 丸岡 | 那覇西 0 (0/0-0/1) 1 東山 | 駒澤 5 (2/3-0/0) 0 岡山龍谷 | 米子北 6 (3/3-0/0) 0 清明学院 | 西京 1 (1/0-0/1) 1 松商学園 | 宇和島東 2 (0/2-0/0) 0 八千代 | 立命館宇治 1 (1/0-1/2) 3 大社 | |
| | ⑤ | | | | | | 東海大仰星 1 (0/1-0/0) 0 玉野光南 | 白楊 0 (0/0-3/1) 4 済美 | 帝京可児 1 (1/0-0/1) 1 仙台育英 | 関西学院 0 (0/0-2/0) 2 名古屋 | 京都橘 3 (1/2-1/0) 1 広島工業 | 帝京長岡B 1 (1/0-0/0) 0 広島皆実B | 堺西A 0 (0/0-3/4) 7 正智深谷B | 泉北 3 (1/2-1/2) 3 桃山学院 | |
| | ⑥ | | | 成立学園 2 (2/0-1/2) 3 草津東 | | 帝京長岡 0 (0/0-0/2) 2 近大和歌山 | 久御山 5 (2/3-1/1) 2 山梨学院 | 筑陽学園 1 (0/1-0/0) 0 旭川実業 | 八千代 1 (0/1-4/2) 6 履正社 | 岡山龍谷 1 (1/0-2/2) 4 立命館宇治 | 清明学院 1 (0/1-0/0) 0 西京 | 関大北陽 0 (0/0-1/1) 2 金光大阪 | 広島皆実 2 (2/0-0/1) 1 高川学園 | 東海大第五 0 (0/0-1/1) 2 関大一 | |
| | ⑦ | 前橋育英 1 (1/0-0/0) 0 長崎日大 | | 作陽 1 (0/1-1/0) 1 鹿児島城西 | | 日章学園 2 (1/1-0/1) 1 大阪学院 | 香川西 2 (0/2-0/0) 0 清風 | 大阪朝鮮 4 (3/1-0/3) 3 滝川第二 | 東邦 1 (1/0-1/0) 1 宇和島東 | 関西学院 2 (1/1-0/0) 0 大社 | 東山 2 (1/1-0/0) 0 玉野光南 | 近大附属 5 (1/4-1/0) 1 富山第一 | 神戸科技 0 (0/0-4/1) 5 正智深谷 | 武南 1 (0/1-1/1) 2 帝京 | |
| | ⑧ | 市立船橋 0 (0/0-0/0) 0 星稜 | | 四日市中央工 0 (0/0-0/0) 0 矢板中央 | | 桐光学園 1 (0/1-1/0) 1 青森山田 | 佐賀東 3 (1/2-0/1) 1 一条 | 東海学園 2 (0/2-0/0) 0 高知 | 大阪桐蔭 3 (0/3-1/3) 4 徳島市立 | 松商学園 1 (1/0-1/0) 1 海星 | 那覇西 0 (0/0-3/1) 4 米子北 | 立正大淞南 2 (0/2-1/1) 2 大津 | 奈良育英 2 (0/2-0/0) 0 大分工業 | 岐阜工業 0 (0/0-1/2) 3 鹿児島実業 | 堺西 1 (1/0-2/2) 4 成立学園B |
| 28日 | ① | | | 近大附属 2 (1/1-0/0) 0 正智深谷 | | 筑陽学園 2 (1/1-1/0) 1 香川西 | 大分工業 0 (0/0-0/1) 1 岐阜工業 | 武南 2 (0/2-0/1) 1 大津 | 富山第一 1 (1/0-1/3) 4 神戸科技 | 松商学園 2 (0/2-0/0) 0 八千代 | 広島工業 2 (1/1-0/0) 0 桜宮 | 米子北 3 (1/2-0/0) 0 仙台育英 | 高知 0 (0/0-0/3) 3 大阪桐蔭 | 帝京 0 (0/0-1/0) 1 立正大淞南 | 清明学院 – 成立学園B |
| | ② | 日章学園 1 (0/1-1/0) 1 桐光学園 | | 広島皆実 1 (1/0-0/0) 0 関大一 | | 矢板中央 3 (0/3-1/1) 2 久御山 | 帝京長岡 4 (2/2-1/0) 1 関大北陽 | 大阪学院 2 (2/0-1/1) 2 青森山田 | 高川学園 0 (0/0-1/1) 2 東海大第五 | 西京 0 (0/0-0/0) 0 白楊 | 丸岡 0 (0/0-0/1) 1 那覇西 | 旭川実業 1 (1/0-0/0) 0 清風 | 四日市中央工 1 (1/0-0/2) 2 山梨学院 | 成立学園 1 (0/1-1/0) 1 鹿児島城西 | |
| | ③ | 前橋育英 0 (0/0-0/0) 0 市立船橋 | | 近大和歌山 0 (0/0-0/1) 1 金光大阪 | | 草津東 0 (0/0-0/0) 0 作陽 | 奈良育英 1 (0/1-1/1) 2 鹿児島実業 | 滝川第二 1 (1/0-1/1) 2 一条 | | | | 長崎日大 3 (2/1-1/3) 4 星稜 | 東海学園 0 (0/0-0/1) 1 徳島市立 | 大阪朝鮮 1 (0/1-3/2) 5 佐賀東 | |
| | ④ | | | | | | 東邦 1 (1/0-1/3) 4 海星 | 履正社 1 (0/1-0/0) 0 玉野光南 | | | | 帝京可児 1 (0/1-0/0) 0 仰星 | 桃山学院 1 (1/0-0/1) 1 岡山龍谷 | 駒澤 2 (0/2-0/0) 0 名古屋 | |
| | ⑤ | | | | | | 東山 0 (0/0-2/1) 3 清明学院 | 京都橘 3 (2/1-1/1) 2 済美 | | | | 泉陽 0 (0/0-0/0) 0 関西学院 | 駒澤 3 (1/2-0/0) 0 立命館宇治 | 大社 2 (1/1-0/0) 0 泉北 | |
| | ⑥ | | 伏見工業 2 (2/0-1/0) 1 高崎経大附属 | | 創造学園 3 (1/2-0/0) 0 五條 | | 帝塚山泉ヶ丘 3 (1/2-1/1) 2 城ノ内 | 岡崎城西 3 (1/2-0/0) 0 県立桐蔭 | | | | | | 大社 2 (2/0-0/0) 0 岡山龍谷 | |
| | ⑦ | | 三重 0 (0/0-1/0) 1 神戸国際 | | 三田学園 1 (0/1-2/2) 4 暁 | | 柏原 4 (3/1-0/1) 1 高松工芸 | 桃山学院 5 (3/2-1/1) 2 新居浜 | | | | 初芝立命館 0 (0/0-1/0) 1 川島 | 石川 2 (0/2-0/0) 0 水口 | 立命館宇治 0 (0/0-0/1) 1 名古屋 | |
| | ⑧ | | 初芝橋本 6 (3/3-0/0) 0 遊学館 | | 阪南大 4 (1/3-1/1) 2 高知商 | | 桜宮 0 (0/0-1/0) 1 盈進 | 槻の木 3 (2/1-2/0) 2 山陽 | | | | 興国 4 (4/0-0/0) 0 四日市工業 | 大商学園 1 (1/0-0/1) 1 市立尼崎 | 関西学院 0 (0/0-2/2) 4 泉北 | |
| 29日 | ① | | 石川 0 (0/0-1/1) 2 柏原 | | 高崎経大附属 0 (0/0-4/0) 4 桃山学院 | | 初芝立命館 0 (0/0-1/2) 3 創造学園 | 遊学館 0 (0/0-2/1) 3 帝塚山泉ヶ丘 | 阪南大高 2 (1/1-0/1) 1 岡崎城西 | 三田学園 2 (0/2-0/1) 1 四日市工業 | 桃山学院 4 (2/2-0/0) 0 高松桜井 | | | | |
| | ② | | 水口 1 (0/1-0/1) 1 高松工芸 | | 槻の木 1 (1/0-2/1) 3 三重 | | 興国 1 (1/0-1/0) 1 暁 | 尼崎 5 (1/4-1/1) 2 桜宮 | 伏見工業 0 (0/0-0/0) 0 新居浜 | 神戸弘陵 8 (4/4-0/0) 0 四日市南 | 泉陽 1 (1/0-0/2) 2 正智深谷 | | | | |
| | ③ | | 五條 1 (0/1-1/1) 2 川島 | | 初芝橋本 6 (5/1-0/0) 0 城ノ内 | | 県立桐蔭 2 (0/2-1/0) 1 高知商 | 大商学園 0 (0/0-1/4) 5 盈進 | 神戸国際 0 (0/0-1/0) 1 山陽 | 八幡 7 (1/6-1/0) 1 橿原 | 高松桜井 1 (1/0-2/1) 3 春江工業 | | | | |
| | ④ | | | | | | 四日市南 3 (2/1-0/1) 1 大和川 | | 星林 0 (0/0-2/1) 3 此花学院 | 上野工業 0 (0/0-2/2) 4 京都桃山 | 海南 4 (2/2-3/2) 5 報徳学園 | | | | |
| | ⑤ | | | | | | 甲南 0 (0/0-1/3) 4 京産附 | 弥冨 3 (1/2-0/0) 0 堺東 | 堺上 1 (1/0-3/0) 3 広島翔洋 | 泉陽 0 (0/0-2/0) 2 八幡 | 高松桜井 3 (1/2-1/0) 1 追手門大手前 | | | | |
| | ⑥ | | | 柏原 2 (1/1-0/1) 1 桃山学院 | | 阪南大高 6 (4/2-1/1) 2 盈進 | 海南 1 (1/0-2/2) 4 浪速 | 春江工業 1 (1/0-0/0) 0 大和川 | 京都桃山 3 (1/2-0/0) 0 登美丘 | 春日井東 1 (0/1-0/2) 2 関商工 | 神戸弘陵 5 (2/3-1/0) 1 此花学院 | | | | |
| | ⑦ | | | 創造学園 0 (0/0-3/2) 5 初芝橋本 | | 三重 1 (0/1-0/2) 2 興国 | 川島 5 (1/4-1/0) 1 帝塚山泉ヶ丘 | 山陽 1 (0/1-2/1) 3 暁 | 泉北 0 (0/0-0/0) 0 報徳学園 | 上野工業 4 (1/3-2/0) 2 追手門大手前 | 弥冨 6 (5/1-0/0) 0 堺上 | 五條 3 (2/1-0/1) 1 城ノ内 | 水口 1 (0/1-1/0) 1 三田学園 | 初芝立命館 0 (0/0-2/0) 2 遊学館 | |
| | ⑧ | | | 学法石川 1 (0/1-0/0) 0 伏見工業 | | 岡崎城西 1 (1/0-1/1) 2 市立尼崎 | 神戸国際 1 (1/0-1/0) 1 新居浜工業 | 県立桐蔭 2 (0/2-1/1) 2 大商学園 | 広島翔洋 2 (2/0-0/0) 0 堺東 | 浪速 3 (2/1-0/0) 0 橿原 | 星林 2 (2/0-0/1) 1 登美丘 | 高松工芸 2 (1/1-1/0) 1 高崎経大附属 | 高知商業 2 (1/1-0/0) 0 桜宮 | 槻の木 3 (1/2-0/0) 0 四日市工業 | |
| 30日 | ① | | | 高知商業 1 (0/1-0/2) 2 槻の木 | | 高松工芸 3 (0/3-0/0) 0 遊学館 | 大商学園 1 (0/1-0/0) 0 三田学園 | 神戸国際 6 (1/5-1/0) 1 城ノ内 | 東岡山 1 (1/0-1/1) 2 高知学芸 | 浪速 3 (2/1-1/0) 1 琴平 | 京都両洋 1 (1/0-0/0) 0 泉大津 | 桜宮 3 (2/1-0/0) 0 四日市工業 | 高松桜井 3 (2/1-1/2) 3 広島翔洋 | 橿原 4 (2/2-1/0) 1 此花学院 | |
| | ② | 阪南大高 1 (0/1-0/1) 1 興国 | | 県立桐蔭 0 (0/0-1/4) 5 水口 | | 新居浜工業 2 (0/2-0/4) 4 五條 | 岡崎城西 1 (0/1-1/0) 1 山陽 | 伏見工業 3 (2/1-2/3) 5 帝塚山泉ヶ丘 | 二俣 0 (0/0-4/5) 9 膳所 | 甲南 3 (2/1-0/0) 0 春日井東 | 米原 1 (1/0-0/2) 2 堺西 | 高崎経大附属 8 (5/3-1/0) 1 初芝立命館 | 春江工業 0 (0/0-3/2) 5 三国丘 | 上野工業B 2 (1/1-1/0) 1 泉陽B | |
| | ③ | 柏原 0 (0/0-3/2) 5 初芝橋本 | | 市立尼崎 1 (1/0-0/0) 0 暁 | | 学法石川 1 (1/0-0/0) 0 川島 | 盈進 5 (3/2-0/0) 0 三重 | 桃山学院 9 (5/4-2/0) 2 創造学園 | 山城 1 (0/1-0/0) 0 和歌山工業 | 石山 1 (1/0-0/1) 1 生駒 | 関商工 3 (2/1-0/0) 0 上野工業 | 京産附 0 (0/0-1/3) 4 市立堺 | 久米田B 2 (0/2-0/1) 1 春江工業B | 四日市南 1 (1/0-1/0) 1 此花学院 | |
| | ④ | | | | | | 岡崎城西 0 (0/0-2/1) 3 興国 | 奈良女子 0 (0/0-3/1) 4 泉大津 | 膳所 1 (0/1-0/1) 1 堺西 | 春日井東 2 (2/0-1/0) 1 松原 | 精華 1 (0/1-2/3) 5 小松 | 甲南 0 (0/0-5/1) 6 和泉 | 星林 0 (0/0-3/3) 6 報徳学園 | 高石A 2 (0/2-4/1) 5 上野工業A | |
| | ⑤ | | | | | | 生野 2 (1/1-0/0) 0 上野工業 | 上宮 2 (2/0-0/1) 1 和歌山工業 | 山城 2 (1/1-0/0) 0 大体大浪商 | 高知学芸 1 (1/0-0/0) 0 泉陽 | 小松B 0 (0/0-1/0) 1 凰A | 二俣 0 (0/0-5/3) 8 市立堺 | 弥冨 3 (1/2-2/2) 4 三国丘 | 八幡B 10 (6/4-1/0) 1 高知学芸B | |
| | ⑥ | | | | | | 生駒 0 (0/0-0/2) 2 泉北 | 京都両洋B 6 (1/5-0/0) 0 堺西B | 海南 1 (0/1-1/2) 3 京都桃山A | 京都両洋 5 (1/4-0/0) 0 米原 | 石山 1 (0/1-0/1) 1 浪速 | 京産附 2 (0/2-2/1) 3 和泉 | 星林 0 (0/0-3/3) 6 久米田A | 八幡A 0 (0/0-1/3) 4 神戸弘陵A | |
| | ⑦ | | | | | | 小松 5 (2/3-0/0) 0 松原 | 関商工 0 (0/0-3/0) 3 上宮 | 東岡山 0 (0/0-0/2) 2 大体大浪商 | 泉陽 2 (1/1-0/2) 2 城ノ内 | 精華 1 (0/1-4/3) 7 琴平 | 奈良女子 0 (0/0-2/1) 3 生野 | 堺東A 0 (0/0-0/3) 3 阪南A | 此花学院B 0 (0/0-2/1) 3 高石B | |
| | ⑧ | | | | | | 泉大津B 0 (0/0-1/0) 1 松原B | 京都両洋B 5 (1/4-1/1) 2 小松B | 桃山学院 0 (0/0-1/1) 2 甲南 | 海南 1 (0/1-1/1) 2 泉北 | 和泉B 0 (0/0-1/1) 2 堺東B | 久米田B 0 (0/0-7/1) 8 三国丘B | 凰B 0 (0/0-2/1) 3 阪南B | 高知学芸B 0 (0/0-1/0) 1 京都桃山B | |

# 第1回 堺ユースサッカーフェスティバル(2010) ＧＩ-Ⅰ　ＧＩ－Ⅱ グループリーグ一覧 星取表

予選Ⅰ

| A | 四日市中央工業 | 前橋育英 | 筑陽学園 | 大阪朝鮮 | 成立学園 | 東海学園 | 勝 | 分 | 負 | 勝ち点 | 得失点差 | 順位 |
|---|---|---|---|---|---|---|---|---|---|---|---|---|
| 四日市中央工業 | | ● 1 － 2 | | | | ○ 2 － 0 | 1 | 0 | 1 | 3 | 1 | **3** |
| 前橋育英 | ○ 2 － 1 | | ○ 2 － 1 | | | | 2 | 0 | 0 | 6 | 2 | **1** |
| 筑陽学園 | | ● 1 － 2 | | ○ 2 － 1 | | | 1 | 0 | 1 | 3 | 0 | **4** |
| 大阪朝鮮 | | | ● 1 － 2 | | △ 2 － 2 | | 0 | 1 | 1 | 1 | −1 | **5** |
| 成立学園 | | | | △ 2 － 2 | | ○ 1 － 0 | 1 | 1 | 0 | 4 | 1 | **2** |
| 東海学園 | ● 0 － 2 | | | | ● 0 － 1 | | 0 | 0 | 2 | 0 | −3 | **6** |

| B | 草津東 | 高知 | 矢板中央 | 長崎日大 | 滝川第二 | 旭川実業 | 勝 | 分 | 負 | 勝ち点 | 得失点差 | 順位 |
|---|---|---|---|---|---|---|---|---|---|---|---|---|
| 草津東 | | ○ 1 － 0 | | | | ○ 3 － 2 | 2 | 0 | 0 | 6 | 2 | **2** |
| 高知 | ● 0 － 1 | | ● 0 － 4 | | | | 0 | 0 | 2 | 0 | −5 | **6** |
| 矢板中央 | | ○ 4 － 0 | | ● 0 － 1 | | | 1 | 0 | 1 | 3 | 3 | **3** |
| 長崎日大 | | | ○ 1 － 0 | | ○ 4 － 0 | | 2 | 0 | 0 | 6 | 5 | **1** |
| 滝川第二 | | | | ● 0 － 4 | | ● 0 － 1 | 0 | 0 | 2 | 0 | −5 | **5** |
| 旭川実業 | ● 2 － 3 | | | | ○ 1 － 0 | | 1 | 0 | 1 | 3 | 0 | **4** |

| C | 香川西 | 久御山 | 市立船橋 | 佐賀東 | 作陽 | 大阪桐蔭 | 勝 | 分 | 負 | 勝ち点 | 得失点差 | 順位 |
|---|---|---|---|---|---|---|---|---|---|---|---|---|
| 香川西 | | ● 0 － 4 | | | | ○ 3 － 0 | 1 | 0 | 1 | 3 | −1 | **4** |
| 久御山 | ○ 4 － 0 | | ● 0 － 3 | | | | 1 | 0 | 1 | 3 | 1 | **3** |
| 市立船橋 | | ○ 3 － 0 | | △ 2 － 2 | | | 1 | 1 | 0 | 4 | 3 | **1** |
| 佐賀東 | | | △ 2 － 2 | | ● 2 － 3 | | 0 | 1 | 1 | 1 | −1 | **5** |
| 作陽 | | | | ○ 3 － 2 | | △ 3 － 3 | 1 | 1 | 0 | 4 | 1 | **2** |
| 大阪桐蔭 | ● 0 － 3 | | | | △ 3 － 3 | | 0 | 1 | 1 | 1 | −3 | **6** |

| D | 徳島市立 | 鹿児島城西 | 一条 | 山梨学院 | 清風 | 星稜 | 勝 | 分 | 負 | 勝ち点 | 得失点差 | 順位 |
|---|---|---|---|---|---|---|---|---|---|---|---|---|
| 徳島市立 | | ● 0 － 3 | | | | ● 0 － 7 | 0 | 0 | 2 | 0 | −10 | **6** |
| 鹿児島城西 | ○ 3 － 0 | | △ 1 － 1 | | | | 1 | 1 | 0 | 4 | 3 | **2** |
| 一条 | | △ 1 － 1 | | ● 0 － 1 | | | 0 | 1 | 1 | 1 | −1 | **5** |
| 山梨学院 | | | ○ 1 － 0 | | ● 0 － 1 | | 1 | 0 | 1 | 3 | 0 | **3** |
| 清風 | | | | ○ 1 － 0 | | ● 0 － 4 | 1 | 0 | 1 | 3 | −3 | **4** |
| 星稜 | ○ 7 － 0 | | | | ○ 4 － 0 | | 2 | 0 | 0 | 6 | 11 | **1** |

予選Ⅱ

| E | 帝京長岡 | 奈良育英 | 日章学園 | 武南 | 広島皆実 | 近大附属 | 勝 | 分 | 負 | 勝ち点 | 得失点差 | 順位 |
|---|---|---|---|---|---|---|---|---|---|---|---|---|
| 帝京長岡 | | ○ 2 － 1 | | | | △ 4 － 4 | 1 | 1 | 0 | 4 | 1 | **2** |
| 奈良育英 | ● 1 － 2 | | ● 1 － 5 | | | | 0 | 0 | 2 | 0 | −5 | **6** |
| 日章学園 | | ○ 5 － 1 | | ○ 1 － 0 | | | 2 | 0 | 0 | 6 | 5 | **1** |
| 武南 | | | ● 0 － 1 | | ● 1 － 2 | | 0 | 0 | 2 | 0 | −2 | **5** |
| 広島皆実 | | | | ○ 2 － 1 | | △ 1 － 1 | 1 | 1 | 0 | 4 | 1 | **3** |
| 近大附属 | △ 4 － 4 | | | | △ 1 － 1 | | 0 | 2 | 0 | 2 | 0 | **4** |

| F | 富山第一 | 近大和歌山 | 大分工業 | 大阪学院 | 高川学園 | 帝京 | 勝 | 分 | 負 | 勝ち点 | 得失点差 | 順位 |
|---|---|---|---|---|---|---|---|---|---|---|---|---|
| 富山第一 | | △ 1 － 1 | | | | △ 1 － 1 | 0 | 2 | 0 | 2 | 0 | **4** |
| 近大和歌山 | △ 1 － 1 | | ○ 6 － 2 | | | | 1 | 1 | 0 | 4 | 4 | **2** |
| 大分工業 | | ● 2 － 6 | | ● 0 － 5 | | | 0 | 0 | 2 | 0 | −9 | **6** |
| 大阪学院 | | | ○ 5 － 0 | | ○ 3 － 1 | | 2 | 0 | 0 | 6 | 7 | **1** |
| 高川学園 | | | | ● 1 － 3 | | ○ 2 － 1 | 1 | 0 | 1 | 3 | −1 | **3** |
| 帝京 | △ 1 － 1 | | | | ● 1 － 2 | | 0 | 1 | 1 | 1 | −1 | **5** |

| G | 立正大淞南 | 神戸科学技術 | 桐光学園 | 東海大第五 | 岐阜工業 | 関大北陽 | 勝 | 分 | 負 | 勝ち点 | 得失点差 | 順位 |
|---|---|---|---|---|---|---|---|---|---|---|---|---|
| 立正大淞南 | | ● 2 － 4 | | | | ● 0 － 1 | 0 | 0 | 2 | 0 | −3 | **5** |
| 神戸科学技術 | ○ 4 － 2 | | ● 0 － 5 | | | | 1 | 0 | 1 | 3 | −3 | **4** |
| 桐光学園 | | ○ 5 － 0 | | ○ 2 － 1 | | | 2 | 0 | 0 | 6 | 6 | **1** |
| 東海大第五 | | | ● 1 － 2 | | ○ 2 － 0 | | 1 | 0 | 1 | 3 | 1 | **3** |
| 岐阜工業 | | | | ● 0 － 2 | | ● 0 － 4 | 0 | 0 | 2 | 0 | −6 | **6** |
| 関大北陽 | ○ 1 － 0 | | | | ○ 4 － 0 | | 2 | 0 | 0 | 6 | 5 | **2** |

| H | 青森山田 | 関大一 | 正智深谷 | 大津 | 金光大阪 | 鹿児島実業 | 勝 | 分 | 負 | 勝ち点 | 得失点差 | 順位 |
|---|---|---|---|---|---|---|---|---|---|---|---|---|
| 青森山田 | | ○ 2 － 1 | | | | ○ 4 － 3 | 2 | 0 | 0 | 6 | 2 | **1** |
| 関大一 | ● 1 － 2 | | ○ 4 － 0 | | | | 1 | 0 | 1 | 3 | 3 | **3** |
| 正智深谷 | | ● 0 － 4 | | ○ 1 － 0 | | | 1 | 0 | 1 | 3 | −3 | **4** |
| 大津 | | | ● 0 － 1 | | △ 1 － 1 | | 0 | 1 | 1 | 1 | −1 | **5** |
| 金光大阪 | | | | △ 1 － 1 | | ○ 5 － 1 | 1 | 1 | 0 | 4 | 4 | **2** |
| 鹿児島実業 | ● 3 － 4 | | | | ● 1 － 5 | | 0 | 0 | 2 | 0 | −5 | **6** |

# 第１回　堺ユースサッカーフェスティバル
# ＧＩ　決勝トーナメント　最終結果

## ＧＩ－Ⅰ　決勝トーナメント
優勝：市立船橋高等学校

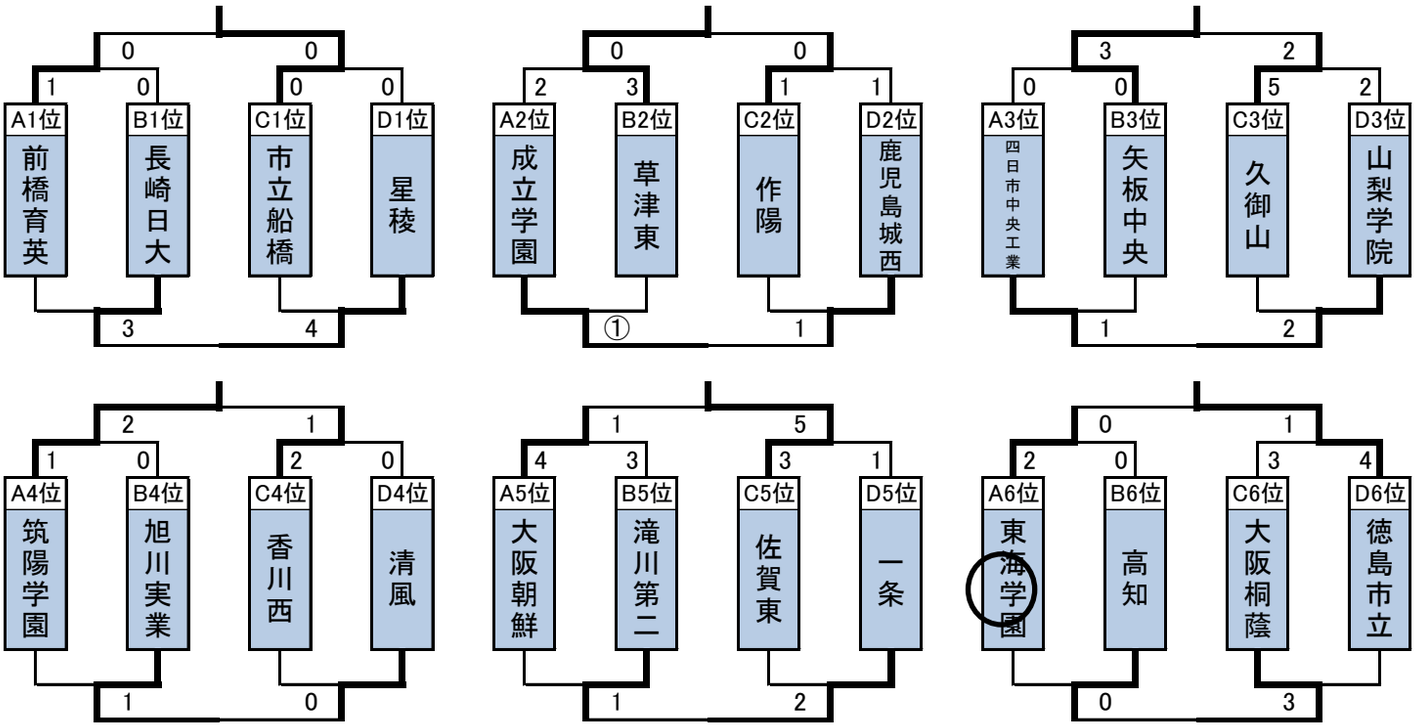


## ＧＩ－Ⅱ決勝トーナメント　　優勝：日章学園高等学校

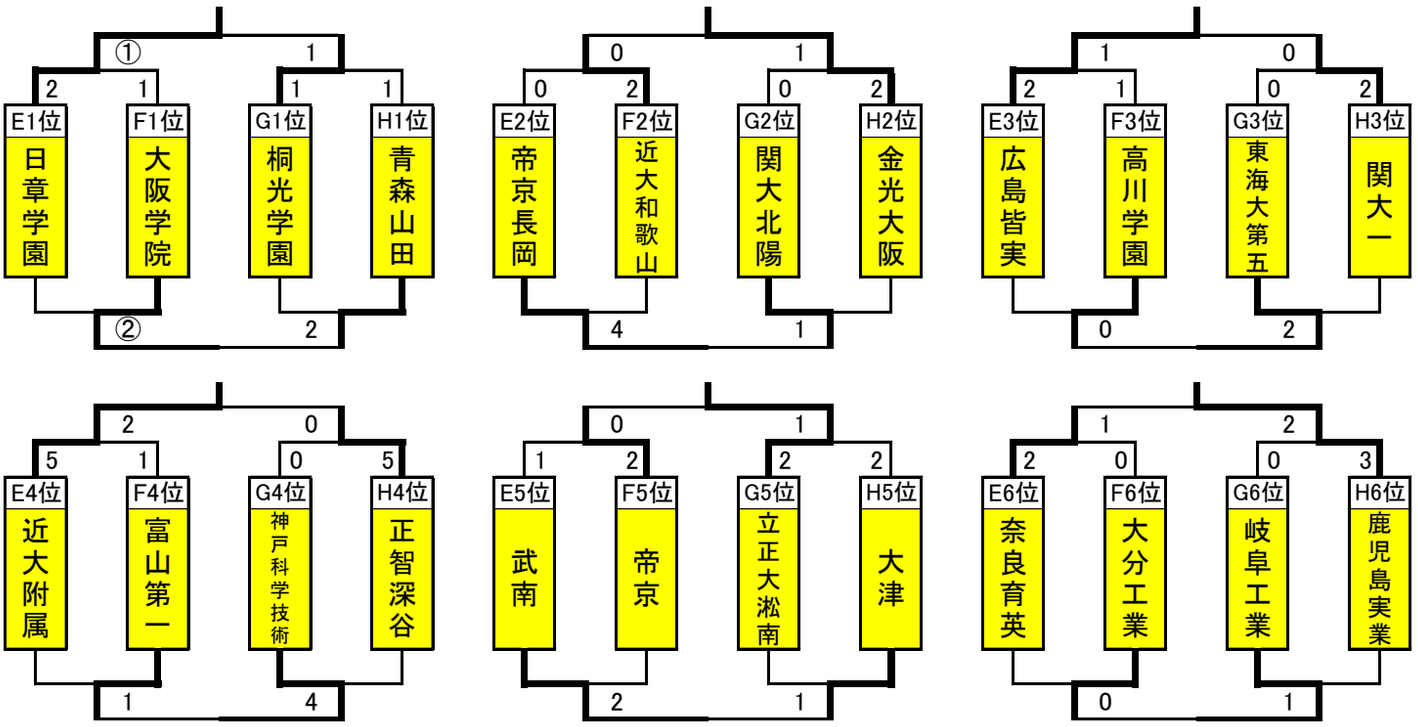

# ユースサッカーフェスティバル(2010) GⅡ-Ⅰ　GⅡ - Ⅱ カップ戦(グループリーグ)一覧 星取表

予選Ⅰ

| | A | 学法石川 | 水口 | 柏原 | 高松工芸 | 勝 | 分 | 負 | 勝ち点 | 得点 | 失点 | 得失点差 | 順位 |
|---|---|---|---|---|---|---|---|---|---|---|---|---|---|
| 福島 | 学法石川 | | ○ 2 － 0 | ● 0 － 2 | | 1 | 0 | 1 | 3 | 2 | 2 | 0 | **2** |
| 滋賀 | 水口 | ● 0 － 2 | | | △ 1 － 1 | 0 | 1 | 1 | 1 | 1 | 3 | −2 | **3** |
| 大阪 | 柏原 | ○ 2 － 0 | | | ○ 4 － 1 | 2 | 0 | 0 | 6 | 6 | 1 | 5 | **1** |
| 香川 | 高松工芸 | | △ 1 － 1 | ● 1 － 4 | | 0 | 1 | 1 | 1 | 2 | 5 | −3 | **4** |

| | B | 高崎経大附属 | 伏見工業 | 桃山学院 | 新居浜工業 | 勝 | 分 | 負 | 勝ち点 | 得点 | 失点 | 得失点差 | 順位 |
|---|---|---|---|---|---|---|---|---|---|---|---|---|---|
| 群馬 | 高崎経大附属 | | ● 1 － 2 | ● 0 － 4 | | 0 | 0 | 2 | 0 | 1 | 6 | −5 | **4** |
| 京都 | 伏見工業 | ○ 2 － 1 | | | △ 0 － 0 | 1 | 1 | 0 | 4 | 2 | 1 | 1 | **2** |
| 大阪 | 桃山学院 | ○ 4 － 0 | | | ○ 5 － 2 | 2 | 0 | 0 | 6 | 9 | 2 | 7 | **1** |
| 愛媛 | 新居浜工業 | | △ 0 － 0 | ● 2 － 5 | | 0 | 1 | 1 | 1 | 2 | 5 | −3 | **3** |

| | C | 創造学園 | 五條 | 初芝立命館 | 川島 | 勝 | 分 | 負 | 勝ち点 | 得点 | 失点 | 得失点差 | 順位 |
|---|---|---|---|---|---|---|---|---|---|---|---|---|---|
| 長野 | 創造学園 | | ○ 3 － 0 | ○ 3 － 0 | | 2 | 0 | 0 | 6 | 6 | 0 | 6 | **1** |
| 奈良 | 五條 | ● 0 － 3 | | | ● 1 － 2 | 0 | 0 | 2 | 0 | 1 | 5 | −4 | **3** |
| 大阪 | 初芝立命館 | ● 0 － 3 | | | ● 0 － 1 | 0 | 0 | 2 | 0 | 0 | 4 | −4 | **4** |
| 徳島 | 川島 | | ○ 2 － 1 | ○ 1 － 0 | | 2 | 0 | 0 | 6 | 3 | 1 | 2 | **2** |

| | D | 遊学館 | 初芝橋本 | 帝塚山泉ヶ丘 | 城ノ内 | 勝 | 分 | 負 | 勝ち点 | 得点 | 失点 | 得失点差 | 順位 |
|---|---|---|---|---|---|---|---|---|---|---|---|---|---|
| 石川 | 遊学館 | | ● 0 － 6 | ● 0 － 3 | | 0 | 0 | 2 | 0 | 0 | 9 | −9 | **4** |
| 和歌山 | 初芝橋本 | ○ 6 － 0 | | | ○ 6 － 0 | 2 | 0 | 0 | 6 | 12 | 0 | 12 | **1** |
| 大阪 | 帝塚山泉ヶ丘 | ○ 3 － 0 | | | ○ 3 － 2 | 2 | 0 | 0 | 6 | 6 | 2 | 4 | **2** |
| 徳島 | 城ノ内 | | ● 0 － 6 | ● 2 － 3 | | 0 | 0 | 2 | 0 | 2 | 9 | −7 | **3** |

予選Ⅱ

| | E | 岡崎城西 | 県立桐蔭 | 阪南大高 | 高知商業 | 勝 | 分 | 負 | 勝ち点 | 得点 | 失点 | 得失点差 | 順位 |
|---|---|---|---|---|---|---|---|---|---|---|---|---|---|
| 愛知 | 岡崎城西 | | ○ 3 － 0 | ● 1 － 2 | | 1 | 0 | 1 | 3 | 4 | 2 | 2 | **2** |
| 和歌山 | 県立桐蔭 | ● 0 － 3 | | | ○ 2 － 1 | 1 | 0 | 1 | 3 | 2 | 4 | −2 | **3** |
| 大阪 | 阪南大高 | ○ 2 － 1 | | | ○ 4 － 2 | 2 | 0 | 0 | 6 | 6 | 3 | 3 | **1** |
| 高知 | 高知商業 | | ● 1 － 2 | ● 2 － 4 | | 0 | 0 | 2 | 0 | 3 | 6 | −3 | **4** |

| | F | 大商学園 | 市立尼崎 | 盈進 | 桜宮 | 勝 | 分 | 負 | 勝ち点 | 得点 | 失点 | 得失点差 | 順位 |
|---|---|---|---|---|---|---|---|---|---|---|---|---|---|
| 大阪 | 大商学園 | | △ 1 － 1 | ● 0 － 5 | | 0 | 1 | 1 | 1 | 1 | 6 | −5 | **3** |
| 兵庫 | 市立尼崎 | △ 1 － 1 | | | ○ 5 － 2 | 1 | 1 | 0 | 4 | 6 | 3 | 3 | **2** |
| 広島 | 盈進 | ○ 5 － 0 | | | ○ 1 － 0 | 2 | 0 | 0 | 6 | 6 | 0 | 6 | **1** |
| 大阪 | 桜宮 | | ● 2 － 5 | ● 0 － 1 | | 0 | 0 | 2 | 0 | 2 | 6 | −4 | **4** |

| | G | 三重 | 神戸国際 | 槻の木 | 山陽 | 勝 | 分 | 負 | 勝ち点 | 得点 | 失点 | 得失点差 | 順位 |
|---|---|---|---|---|---|---|---|---|---|---|---|---|---|
| 三重 | 三重 | | ● 0 － 1 | ○ 3 － 1 | | 1 | 0 | 1 | 3 | 3 | 2 | 1 | **1** |
| 兵庫 | 神戸国際 | ○ 1 － 0 | | | ● 0 － 1 | 1 | 0 | 1 | 3 | 1 | 1 | 0 | **3** |
| 大阪 | 槻の木 | ● 1 － 3 | | | ○ 3 － 2 | 1 | 0 | 1 | 3 | 4 | 5 | −1 | **4** |
| 広島 | 山陽 | | ○ 1 － 0 | ● 2 － 3 | | 1 | 0 | 1 | 3 | 3 | 3 | 0 | **2** |

| | H | 暁 | 三田学園 | 興国 | 四日市工業 | 勝 | 分 | 負 | 勝ち点 | 得点 | 失点 | 得失点差 | 順位 |
|---|---|---|---|---|---|---|---|---|---|---|---|---|---|
| 三重 | 暁 | | ○ 4 － 1 | △ 1 － 1 | | 1 | 1 | 0 | 4 | 5 | 2 | 3 | **2** |
| 兵庫 | 三田学園 | ● 1 － 4 | | | ○ 2 － 1 | 1 | 0 | 1 | 3 | 3 | 5 | −2 | **3** |
| 大阪 | 興国 | △ 1 － 1 | | | ○ 4 － 0 | 1 | 1 | 0 | 4 | 5 | 1 | 4 | **1** |
| 三重 | 四日市工業 | | ● 1 － 2 | ● 0 － 4 | | 0 | 0 | 2 | 0 | 1 | 6 | −5 | **4** |

# 第１回　堺ユースサッカーフェスティバル（2010）
# ＧⅡ　決勝トーナメント　最終結果

## ＧⅡ－Ⅰ　決勝トーナメント　　優勝：初芝橋本高等学校

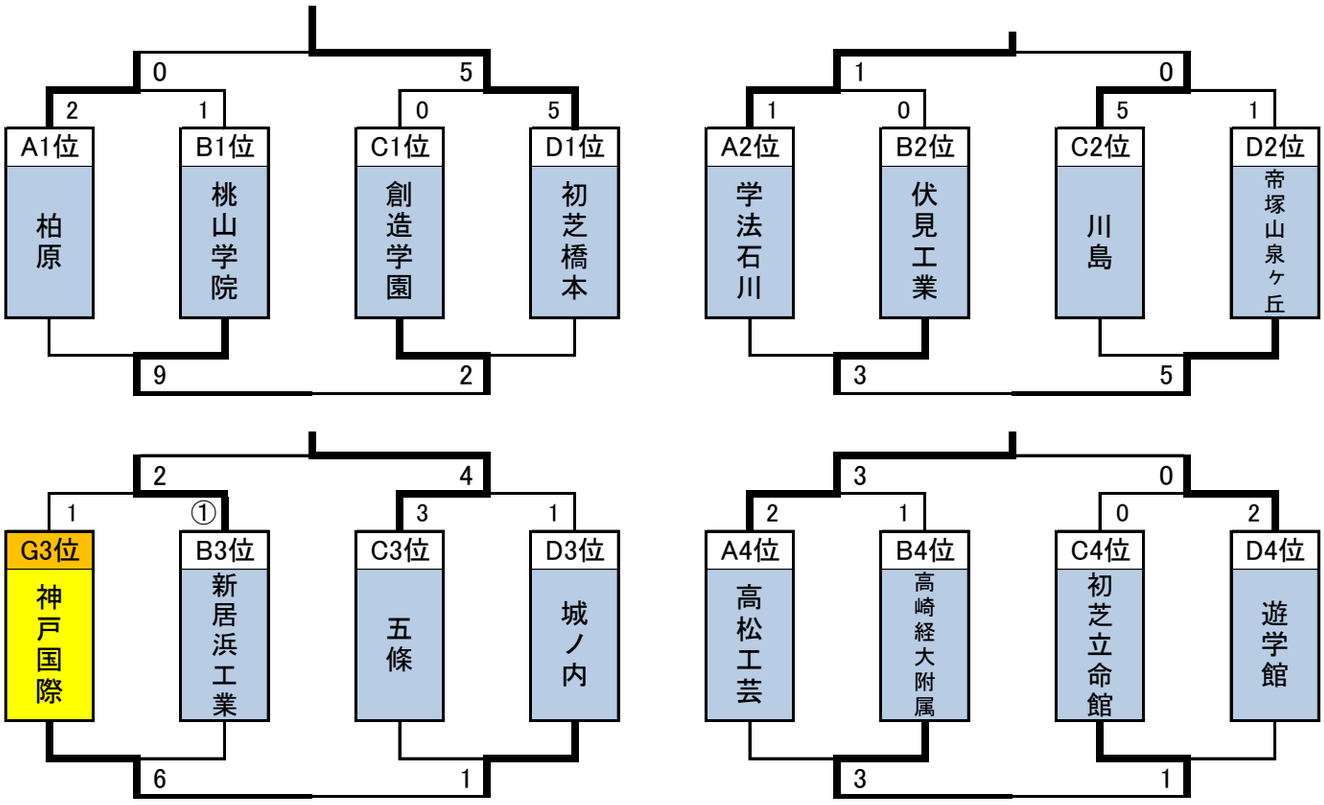

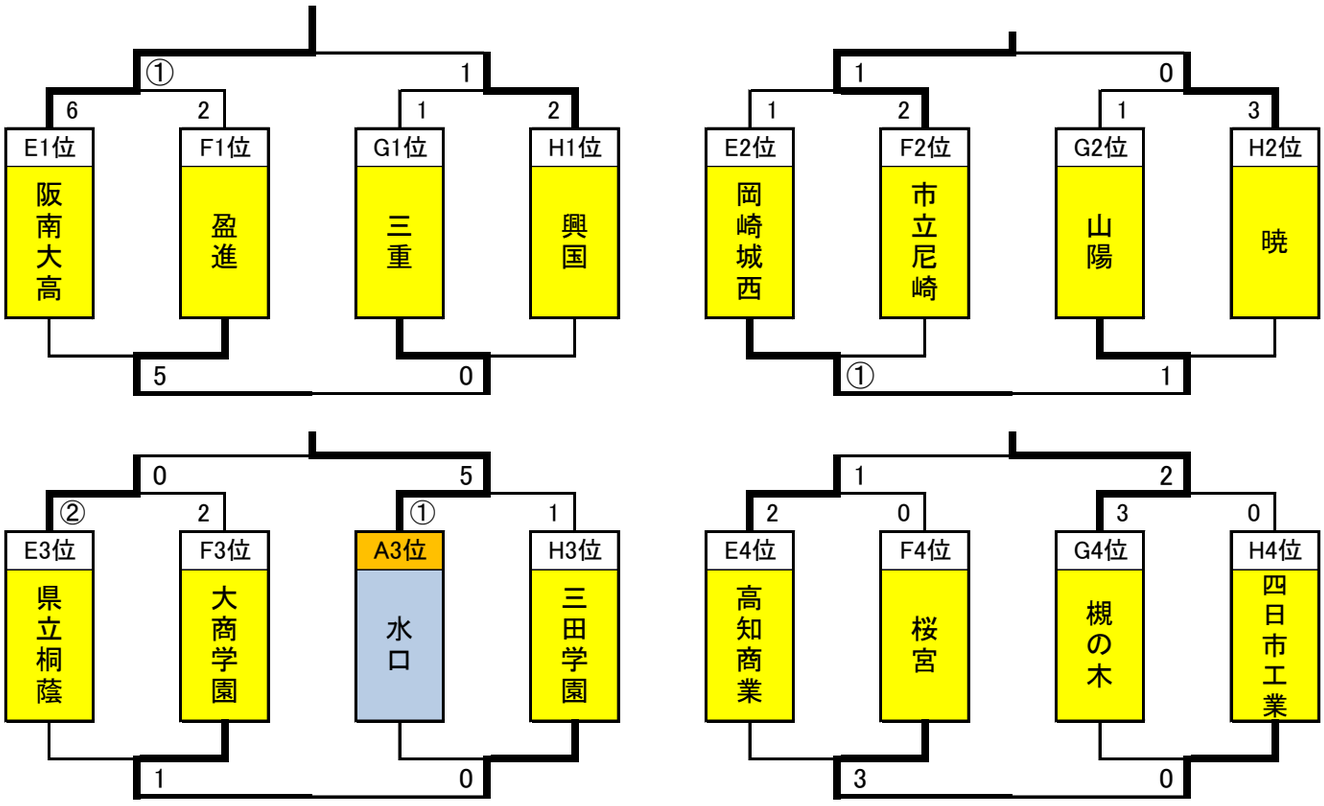
## ＧⅡ－Ⅱ　決勝トーナメント　　優勝：阪南大学高等学校