第10回　堺ユースサッカーフェスティバル　in J-GREEN堺　（J-GREEN堺 会場）試合結果（2019.7.20～29）

20日

	S1						S3						S4						S5						S6						S7					
①																																				
②																									日章学園	1	1	0	1	0	1	旭川実業	大阪桐蔭	3	0	3	1	0	1	新潟明訓
③																									帝京大可児	1	1	0	0	3	3	市立船橋	仙台育英	3	2	1	0	0	0	長崎総科大附属
④	星稜	3	1	2	1	0	1	四学香川西	作陽	5	1	4	0	0	0	那覇西	阪南大高	4	3	1	0	0	0	西京	新田	1	0	1	2	1	3	松本国際	西原B	0	0	0	2	1	3	丸岡B	習志野B	1	0	1	0	0	0	長崎総科大附属B
⑤	大阪桐蔭	0	0	0	1	0	1	市立船橋	仙台育英	1	0	1	2	3	5	京都橘	帝京大可児	2	1	1	0	0	0	山梨学院	藤枝東	3	0	3	1	0	1	大社	西原	1	0	1	2	5	7	丸岡	新田B	2	0	2	0	2	2	西京B

	S8						S9						S10						S11						S12						S13					
①																																				
②	鳳B	3	0	3	3	1	4	福泉	泉陽	0	0	0	5	6	11	長崎総科大附属B	近大附属	0	0	0	0	1	1	習志野												
③	佐野	0	0	0	5	1	6	仙台育英B	旭川実業B	0	0	0	0	1	1	熊本国府B	近大附属B	1	1	0	1	2	3	東海大福岡B	四学香川西B	0	0	0	2	2	4	筑陽学園B	東海学園	0	0	0	0	1	1	草津東	大阪桐蔭B	5	2	3	0	0	0	鹿児島城西B
④	大社B	0	0	0	1	1	2	仙台育英B	都市大塩尻	1	1	0	2	0	2	旭川実業	近大附属	0	0	0	1	2	3	東海大福岡	興國	2	0	2	1	2	3	筑陽学園	熊本国府	1	0	1	0	0	0	立正大淞南	東邦	0	0	0	3	3	6	鹿児島城西
⑤	鳳	1	0	1	0	3	3	泉陽	東邦B	1	0	1	4	1	5	作陽B	筑陽学園	1	0	1	1	0	1	東海学園	新潟明訓	3	0	3	1	0	1	学法石川	習志野	3	2	1	0	1	1	草津東	長崎総科大附属	2	0	2	1	0	1	都市大塩尻

21日

	S2						S3						S4						S5						S6						S7					
①																									近大附属	4	2	2	0	0	0	東海学園	札幌大谷	3	3	0	2	0	2	東海大福岡
②	初芝橋本	2	2	0	0	1	1	那覇西	藤枝東	3	1	2	0	0	0	西原	旭川実業	5	4	1	1	1	2	丸岡	帝京大可児	2	1	1	0	1	1	作陽	市立船橋	2	2	0	1	0	1	仙台育英	大阪桐蔭	1	0	1	1	1	2	山梨学院
③																																	近大附属	4	1	3	0	1	1	札幌大谷	東海学園	0	0	0	0	1	1	東海大福岡
④	星稜	3	3	0	0	0	0	京都橘	日章学園	1	1	0	0	1	1	市立船橋	阪南大高	2	1	1	1	0	1	仙台育英	四学香川西	0	0	0	0	1	1	山梨学院	藤枝東	2	1	1	0	1	1	五條	西京	2	1	1	1	0	1	正智深谷
⑤																																	東海大福岡B	3	2	1	1	1	2	五條B	筑陽学園B	3	1	2	0	1	1	旭川実業B

	S8						S9						S10						S11						S12						S13					
①	興國	2	2	0	0	0	0	学法石川	新潟明訓	0	0	0	1	0	1	筑陽学園	熊本国府	2	2	0	0	0	0	草津東	習志野	0	0	0	1	0	1	立正大淞南	東邦	1	0	1	3	1	4	都市大塩尻	長崎総科大附属	0	0	0	2	1	3	鹿児島城西
②	松本国際	0	0	0	0	2	2	一条	新田	1	1	0	2	0	2	正智深谷	東邦B	0	0	0	1	1	2	習志野B	泉陽	0	0	0	5	6	11	国見B	大社B	2	0	2	1	0	1	長崎総科大附属B	西京B	3	0	3	1	3	4	鹿児島城西B
③	興國	2	2	0	0	0	0	新潟明訓	学法石川	2	1	1	1	0	1	筑陽学園	熊本国府	0	0	0	1	0	1	習志野	草津東	1	1	0	3	3	6	立正大淞南	東邦	0	0	0	1	3	4	長崎総科大附属	都市大塩尻	2	1	1	1	1	2	鹿児島城西
④	帝京大可児	1	0	1	1	0	1	旭川実業	北海	0	0	0	0	0	0	大社	熊本国府B	1	1	0	2	0	2	那覇西B	大阪桐蔭	0	0	0	4	0	4	国見	近大附属B	8	5	3	0	0	0	西原B	高知B	3	2	1	1	1	2	一条B
⑤	仙台育英B	3	1	2	0	0	0	四学香川西B									高知B	0	0	0	2	5	7	長崎総科大附属B	大阪桐蔭B	1	0	1	0	3	3	国見B																	

	S14						
①	仙台育英B	3	1	2	1	2	3	作陽B
②	泉陽B	1	1	0	0	0	0	福泉
③	新田B	1	0	1	0	0	0	大阪桐蔭B
④	丸岡B	3	2	1	0	0	0	初芝橋本B
⑤								

22日

	S1						S3						S4						S5						S6						S7					
①							那覇西	0	0	0	1	1	2	市立船橋	松本国際	1	0	1	2	2	4	藤枝東	新田	1	0	1	2	0	2	五條	東海学園	2	2	0	1	0	1	学法石川	熊本国府	4	0	4	1	2	3	都市大塩尻
②	日章学園	2	1	1	0	1	1	北海	帝京大可児	2	2	0	1	1	2	大社	丸岡	0	0	0	3	0	3	西京	京都橘	6	1	5	0	0	0	西原	近大附属	2	0	2	4	0	4	興國	立正大淞南	2	1	1	3	0	3	鹿児島城西
③																																	初芝橋本	2	1	1	0	0	0	市立船橋	藤枝東	1	1	0	0	1	1	旭川実業
④	興國	2	1	1	0	0	0	鹿児島城西																									正智深谷	0	0	0	0	1	1	阪南大高	一条	0	0	0	1	2	3	仙台育英
⑤																																																

	S8						S9						S10						S11						S12						S13					
①	札幌大谷	0	0	0	1	2	3	新潟明訓	草津東	5	3	2	1	0	1	東邦	大阪桐蔭	2	1	1	0	0	0	正智深谷	旭川実業	0	0	0	2	2	2	山梨学院	丸岡B	3	2	1	0	0	0	西京B	商大堺B	1	1	0	0	1	1	福泉
②	東海大福岡	2	1	1	1	0	1	筑陽学園	習志野	0	0	0	1	1	2	長崎総科大附属	四学香川西	0	0	0	5	3	8	仙台育英	新田B	1	0	1	1	0	1	五條B	一条B	2	2	0	0	1	1	長崎総科大附属B	旭川実業B	2	1	1	0	4	4	初芝橋本B
③	習志野B	2	1	1	0	1	1	鹿児島城西B	東邦B	3	1	2	2	4	6	東海大福岡B	大阪桐蔭B	3	2	1	1	0	1	筑陽学園B	熊本国府B	1	0	1	0	1	1	仙台育英B	商大堺	0	0	0	2	1	3	長崎総科大附属B								
④	立正大淞南	2	1	1	0	0	0	近大附属	東海大福岡	0	0	0	1	1	2	筑陽学園	習志野	2	1	1	0	1	1	長崎総科大附属	東海学園	0	0	0	0	0	0	学法石川	熊本国府	1	0	1	0	1	1	都市大塩尻	札幌大谷	4	2	2	0	1	1	草津東
⑤																	大阪桐蔭	3	1	2	0	0	0	明徳義塾	近大附属B	1	1	0	0	0	0	仙台育英B	安芸南	1	1	0	3	0	3	国見	泉陽	2	1	1	0	0	0	安芸南B

	S14						
①	四学香川西B	3	1	2	0	0	0	西原B
②								
③								
④	東邦	1	0	1	3	0	3	商大堺
⑤								

23日

	S6						S7						S8						S9						S10						S11					
①	産大附属	0	0	0	2	3	5	国見	清風	0	0	0	1	0	1	明徳義塾	桃山学院	3	0	3	3	0	3	松山工業	関大北陽	4	2	2	0	0	0	久御山	大阪学院	0	0	0	0	1	1	神戸科学技術	河南	2	0	2	0	0	0	安芸南B
②	大谷室蘭	0	0	0	0	3	3	近大和歌山	立命館宇治	2	1	1	0	0	0	上田西	帝京安積	4	1	3	1	0	1	奈良育英	一条	2	0	2	2	0	2	大商学園	三重	5	1	4	0	0	0	滝川第二	桂	3	3	0	0	1	1	安芸南
③	産大附属	3	1	2	1	1	2	名古屋	清風	2	0	2	1	2	3	三重海星	桃山学院	0	0	0	2	1	3	岐阜工業	関大北陽	0	0	0	1	0	1	刈谷	大阪学院	4	1	3	0	1	1	玉野光南	河南	5	4	1	0	2	2	久御山B
④	岡崎城西	1	0	1	1	1	2	鹿島	上田西	1	0	1	1	3	4	明徳義塾	富山工業	2	1	1	1	6	7	国見	国士舘	1	0	1	2	0	2	三重	大阪学院B	2	0	2	0	0	0	神戸科学技術B	河南	1	1	0	1	0	1	八千代B
⑤	産大附属	4	3	1	0	2	2	近大和歌山	清風	1	0	1	0	0	0	都市大塩尻	帝京安積B	1	0	1	1	1	2	国見B	関大北陽	0	0	0	0	0	0	八千代	刈谷	4	1	3	1	0	1	滝川第二	福井商業B	1	0	1	0	0	0	大商学園B
⑥	各務原	0	0	0	0	5	5	鹿島	三重海星B	2	1	1	3	2	5	玉野光南B	桃山学院	0	0	0	2	3	5	名古屋	国士舘	2	0	2	2	0	2	岡崎城西	帝塚山泉ヶ丘	2	1	1	0	0	0	福井商業	一条	4	1	3	1	2	3	都市大塩尻

	S12						S13						S14					
①	八千代	2	0	2	1	0	1	札幌大谷	浪速B	2	1	1	2	1	1	3	商大堺B	
②	大阪桐蔭	3	1	2	0	0	0	札幌大谷	浪速	0	0	0	1	1	1	2	京都外大西	
③	大阪桐蔭B	3	1	2	1	1	2	三浦学苑B	浪速B	1	1	0	0	2	2	2	一条B	福井商業
④	桂	0	0	0	0	1	1	各務原	岸和田	1	0	1	1	1	2	2	京都外大西	商大堺
⑤	奈良育英	2	2	0	1	2	3	開星	大阪桐蔭	0	0	0	1	1	2	2	三浦学苑	大谷室蘭
⑥	泉陽	1	0	1	2	3	5	開星B	岸和田	2	0	2	1	1	2	2	富山工業B	桂B

24日

	S6						S7						S8						S9						S10						S11					
①	産大附属B	0	0	0	2	1	3	八千代B	清風	0	0	0	2	2	4	各務原	桃山学院	6	4	2	0	3	3	富山工業	関大北陽B	15	6	9	0	1	1	岐阜工業B	大阪学院	1	0	1	1	1	1	三重海星	国見B	3	3	0	0	2	2	神戸科学技術B
②	興國	1	0	1	0	0	0	八千代	大谷室蘭	4	2	2	0	0	0	奈良育英	玉野光南	3	1	2	2	0	2	名古屋	関大北陽	3	2	1	0	1	1	三重	帝京安積	0	0	0	0	0	0	岐阜工業	福井商業	2	1	1	0	1	1	神戸科学技術
③	産大附属	3	2	1	1	0	1	明徳義塾	清風	2	2	0	3	1	4	国見	桃山学院	2	1	1	0	0	0	国士舘	滝川第二	2	1	1	0	1	1	松商学園	開星	9	4	5	0	0	0	一条	久御山B	4	2	2	0	0	0	富山工業B
④	岡崎城西	0	0	0	1	2	3	興國	久御山	0	0	0	4	3	7	各務原	玉野光南	4	0	4	0	0	0	富山工業	神戸科学技術	4	1	3	0	2	2	上田西	立命館宇治	0	0	0	0	0	0	三重	商大堺	1	1	0	1	1	1	京都外大西
⑤	産大附属	2	0	2	0	0	0	三浦学苑	国士舘	2	2	0	2	2	4	名古屋	大谷室蘭	0	0	0	0	0	0	滝川第二	一条B	1	1	0	2	6	8	商大堺B	大阪学院	4	3	1	0	0	0	刈谷	鹿島	1	1	0	0	1	1	三重海星
⑥	産大附属B	1	1	0	0	1	1	三浦学苑B	開星	0	0	0	0	1	1	立命館宇治	久御山	0	0	0	4	8	12	八千代	関大北陽	2	1	1	0	0	0	松商学園	国見	4	1	3	0	0	0	明徳義塾	商大堺	2	0	2	1	2	3	玉野光南B

	S12						S13						S14					
①	松山工業B	0	0	0	0	0	0	帝京安積B	岸和田	0	0	0	1	1	1	0	開星B	
②	産大附属	0	0	0	0	1	1	上田西	三浦学苑	2	1	1	0	1	1	1	岡崎城西	河南
③	近大和歌山	1	0	1	0	1	1	松山工業	岸和田	0	0	0	2	3	5	三重海星B	鹿島	2
④	泉陽	2	1	1	1	0	1	近大和歌山B	桂	2	1	1	1	0	1	都市大塩尻	河南	0
⑤	上田西	1	1	0	3	0	3	近大和歌山	松山工業	2	0	2	2	0	2	帝京安積	奈良育英	1
⑥	福井商業	2	0	2	1	0	1	桂	一条	0	0	0	3	0	3	京都外大西	都市大塩尻	3

25日

S6

①	明徳義塾	2	0/2	1/1	2	国士舘
②	各務原	1	0/1	0/0	0	国士舘
③	玉野光南	2	1/1	0/0	0	滝川第二
④	産大附属	7	2/5	0/0	0	大谷室蘭
⑤	産大附属B	3	2/1	2/0	2	神戸科学技術B
⑥	産大附属	4	1/3	1/2	3	神戸科学技術

S7

①	久御山	3	3/0	0/4	4	上田西
②	鹿島	1	1/0	0/1	1	上田西
③	清風	5	3/2	0/1	1	奈良育英
④	立命館宇治	1	1/0	0/1	1	刈谷
⑤	清風	2	2/0	0/2	2	富山工業
⑥	立命館宇治	1	0/1	2/0	2	一条

S8

①	桃山学院	3	1/2	0/1	1	各務原
②	桃山学院B	0	0/0	1/1	2	国見B
③	岡崎城西	3	2/1	0/1	1	富山工業
④	福井商業	5	1/4	0/0	0	一条
⑤	桃山学院	2	2/0	0/0	0	鎮西
⑥						

S9

①	滝川第二	1	0/1	1/2	3	岐阜工業
②	関大北陽B	3	1/2	0/0	0	富山工業B
③	関大北陽	2	1/1	0/1	1	岐阜工業
④	明徳義塾	0	0/0	3/4	7	三重海星
⑤	関大北陽	0	0/0	0/2	2	玉野光南
⑥						

S10

①	国見	0	0/0	0/0	0	八千代
②	刈谷	0	0/0	0/0	0	三重海星
③	大阪学院	1	1/0	1/0	1	八千代
④	神戸科学技術	1	0/1	1/0	1	鹿島
⑤	大阪学院	4	2/2	2/2	4	三重
⑥						

S11

①	関大北陽	5	4/1	1/1	2	都市大塩尻
②	大谷室蘭	1	0/1	1/0	1	名古屋
③	興國	4	3/1	1/0	1	松山工業
④	清明学院B	0	0/0	0/2	2	八千代B
⑤						
⑥	清明学院	0	0/0	0/1	1	京都外大西

S12

①	岡崎城西	1	0/1	0/1	1	福井商業
②	岐阜工業B	4	3/1	0/0	0	福井商業B
③	鎮西	0	0/0	0/0	0	都市大塩尻
④	汎愛	2	0/2	0/0	0	京都外大西
⑤	汎愛	1	1/0	0/2	2	近大和歌山B
⑥	奈良育英	0	0/0	4/3	7	近大和歌山

S13

①	帝京安積	2	1/1	1/1	2	三浦学苑
②	玉野光南B	5	3/2	1/0	1	三浦学苑B
③	帝京安積	0	0/0	1/2	3	三重
④	名古屋	1	1/0	1/2	3	久御山
⑤	一条B	1	1/0	3/0	8	久御山B
⑥						

S14

①	松山工業	2	1/1	0/2	2	開星
②	松山工業B	2	1/1	1/0	1	開星B
③	松商学園	1	0/1	3/0	3	開星
④	国見	2	0/2	1/0	1	近大和歌山
⑤	松商学園	1	1/0	1/0	1	興國
⑥						

26日

S7

①						
②						
③						
④	高水	7	2/5	0/0	0	石山
⑤						
⑥						
⑦						

S8

①						
②						
③						
④	鎮西	1	1/0	1/2	3	清風
⑤						
⑥						
⑦						

S9

①	清明学院	0	0/0	0/0	0	松商学園
②	和歌山桐蔭	2	0/2	3/0	3	汎愛
③	芦屋学園	7	3/4	0/0	0	松商学園
④	清明学院	0	0/0	0/1	1	京都学園
⑤	稲生	1	1/0	1/3	4	磐田北
⑥	芦屋学園	2	0/2	1/3	4	関西
⑦	汎愛	1	0/1	0/0	0	磐田北

S10

①	商大堺	3	2/1	1/0	1	香芝
②	岸和田	0	0/0	1/0	1	高取国際
③	滋賀学園	3	1/2	1/0	1	甲南
④	武生工業	0	0/0	4/2	6	近大新宮
⑤	和歌山桐蔭	2	2/0	0/3	3	上野
⑥	商大堺	0	0/0	1/0	1	新居浜工業
⑦	松原	2	0/2	0/0	0	今治工業B

S11

①	神戸国際	0	0/0	0/0	0	鎮西
②	羽衣学園	0	0/0	2/3	5	上野
③	京都廣学館B	1	1/0	2/1	3	生野B
④	神戸国際	1	1/0	1/5	6	京都廣学館
⑤	今治工業	3	1/2	0/0	0	同志社
⑥	羽衣学園B	0	0/0	1/0	1	同志社B
⑦	京都学園	5	4/1	0/4	4	生野

S12

①	平城	2	2/0	2/2	4	泉大津
②	追手門学院	1	1/0	1/1	2	同志社
③	今治工業B	1	1/0	0/1	1	同志社B
④	追手門学院	4	3/1	1/1	2	県立新宮
⑤	滋賀学園	6	3/3	0/0	0	高取国際
⑥	追手門学院B	1	0/1	3/0	3	土岐商業B
⑦	法隆寺国際	0	0/0	2/2	4	近大新宮

S13

①	新居浜工業	6	3/3	0/0	0	武生工業
②	登美丘	3	2/1	1/0	1	県立新宮
③	上野B	0	0/0	0/2	2	香芝B
④	登美丘B	1	0/1	1/2	3	関西B
⑤	敦賀気比	0	0/0	3/1	4	香芝
⑥	門真西	4	1/3	0/1	1	甲南
⑦	登美丘B	2	0/2	0/1	1	四日市四郷B

S14

①	大阪市立B	0	0/0	4/5	9	京都学園B
②	泉大津B	3	1/2	1/0	1	石山B
③	大阪市立	0	0/0	1/1	2	石山
④	門真西	5	1/4	0/0	0	平城
⑤	岸和田B	0	0/0	1/1	2	大阪市立B
⑥	岸和田	1	0/1	2/0	2	京都廣学館
⑦	敦賀気比	1	0/1	3/0	3	和歌山工業

S15

①	四日市四郷B	2	0/2	1/2	3	堺西B
②	生駒	10	6/4	0/0	0	武生工業
③	関西	3	1/2	0/2	2	新居浜工業
④	生駒	2	1/1	1/0	1	和歌山工業
⑤	石山	2	2/0	0/3	3	堺西
⑥	帝塚山泉ヶ丘	4	3/1	0/1	1	生駒
⑦	稲生	0	0/0	0/3	3	堺西

S16

①	八尾	0	0/0	1/1	2	今治工業
②	高水	1	1/0	0/0	0	泉陽
③	京都学園B	2	2/0	0/0	0	泉陽B
④	四日市四郷B	2	1/1	2/2	4	土岐商業B
⑤	八尾B	4	1/3	3/1	4	和歌山工業B
⑥	京都学園B	4	3/1	0/0	0	泉大津B
⑦	関西B	5	3/2	1/1	2	泉陽B

27日

S6

①						
②						
③						
④	香芝	5	2/3	0/1	1	鎮西
⑤						
⑥						
⑦						

S7

①						
②						
③						
④	太成学院	2	2/0	1/1	2	和歌山桐蔭
⑤						
⑥						
⑦						

S8

①						
②						
③						
④	法隆寺国際B	5	1/4	0/1	1	県立新宮
⑤						
⑥						
⑦						

S9

①						
②						
③						
④	春日丘	2	1/1	0/1	1	稲生
⑤						
⑥						
⑦						

S10

①	大商学園	2	0/2	0/0	0	同志社
②	新居浜工業	2	2/0	0/0	0	比叡山
③	大阪桐蔭	3	3/0	0/0	0	芦屋学園
④	大商学園	3	1/2	0/1	1	生駒
⑤	県立西宮B	7	2/5	0/0	0	日本教育学院B
⑥	産大附属	7	3/4	0/0	0	日本教育学院
⑦	大商学園	2	2/0	0/0	0	津山

S11

①	清明学院	2	2/0	0/1	1	鎮西
②	東京農大第三	2	0/2	0/1	1	奈良北
③	清明学院	1	0/1	1/0	1	新居浜工業
④	関西	3	2/1	0/0	0	比叡山
⑤	清明学院	4	1/3	0/1	1	島根明誠
⑥	明桜	0	0/0	3/0	3	芦屋学園
⑦	明桜B	3	1/2	0/1	1	県立西宮B

S12

①	京都学園	5	5/0	0/0	0	生駒
②	関西	1	1/0	0/0	0	和歌山工業
③	関西B	2	0/2	0/0	0	和歌山工業B
④	商大堺	7	4/3	1/0	1	日本教育学院
⑤	敦賀気比	2	0/2	2/1	3	長崎海星
⑥	商大堺	3	0/3	1/1	2	和歌山桐蔭
⑦	生駒	0	0/0	1/0	1	明誠学院

S13

①	東大阪大柏原	2	1/1	1/1	2	香芝
②	敦賀気比	1	0/1	0/0	0	法隆寺国際
③	鎮西B	1	1/0	0/0	0	法隆寺国際B
④	東大阪大柏原	1	0/1	0/0	0	今治工業
⑤	明誠学院	4	1/3	1/0	1	いなべ総合
⑥	関西B	5	0/5	1/0	1	いなべ総合B
⑦	東大阪大柏原	4	2/2	3/3	6	島根明誠

S14

①	太成学院	3	2/1	0/0	0	土岐商業
②	太成学院B	4	4/0	0/0	0	土岐商業B
③	津山工業	5	3/2	1/0	1	土岐商業
④	津山	0	0/0	0/2	2	東京農大第三
⑤	福泉	2	2/0	0/2	2	東大寺学園
⑥	太成学院	3	1/2	1/2	3	東京農大第三
⑦	豊川工業	0	0/0	1/1	2	東大寺学園

S15

①	今治工業	2	0/2	2/1	3	鳳
②	千里	3	0/3	1/1	2	ボスコヴィラ
③	同志社B	2	1/1	0/1	1	鳳B
④	京都学園	4	2/2	0/0	0	ボスコヴィラ
⑤	奈良北	2	2/0	1/2	3	鳳
⑥	千里	5	3/2	0/0	0	津山工業
⑦	長崎海星B	4	4/0	0/1	1	鳳B

S16

①	生野	1	0/1	1/1	2	県立新宮
②	滋賀学園	0	0/0	1/3	4	稲生
③	長崎海星B	3	2/1	0/1	1	県立西宮B
④	和歌山工業	4	2/2	1/1	2	明桜
⑤	生野	1	0/1	0/2	2	豊川工業
⑥	羽衣学園	1	0/1	0/0	0	春日丘
⑦	生野	2	2/0	1/0	1	春日丘

28日

S9

①						
②						
③						
④	成美	0	0/0	0/0	0	近大新宮B
⑤						
⑥						
⑦						

S10

①	大商学園	4	2/2	0/0	0	都市大塩尻
②	県立西宮B	3	1/2	0/0	0	近大新宮B
③	大商学園	4	2/2	0/0	0	近大新宮
④	津山工業	6	2/4	0/0	0	粉河
⑤	いなべ総合B	7	2/5	0/0	0	日本教育学院B
⑥	比叡山	1	0/1	1/1	2	日本教育学院
⑦	大商学園	2	1/1	0/1	1	川島

S11

①	清明学院	4	2/2	0/2	2	関西
②	長崎海星	2	0/2	1/1	2	明桜
③	清明学院	5	3/2	0/0	0	いなべ総合
④	徳島科学技術	4	3/1	0/1	1	明桜
⑤	明誠学院	2	2/0	1/1	2	敦賀気比
⑥	佐野	0	0/0	1/2	3	高田商業
⑦	佐野B	0	0/0	0/3	3	鳴門渦潮B

S12

①	商大堺	2	2/0	0/0	0	東京農大第三
②	明誠学院	4	2/2	0/0	0	法隆寺国際
③	商大堺	2	2/0	1/1	2	高田商業
④	鳴門渦潮	1	1/0	3/1	4	関西
⑤	和歌山桐蔭	3	2/1	0/0	0	法隆寺国際
⑥	商大堺	2	1/1	1/1	2	磐田北
⑦	貝塚	0	0/0	3/3	6	京都外大西B

S13

①	成美	2	0/2	0/0	0	田辺工業
②	東大阪大柏原	4	3/1	0/0	0	鳴門渦潮
③	津山B	1	1/0	0/0	0	大和広陵B
④	津山	1	0/1	0/4	4	日本教育学院
⑤	東大阪大柏原	11	5/6	0/0	0	長崎海星
⑥	東大阪大柏原B	0	0/0	3/2	5	明桜B
⑦	明誠学院	1	1/0	0/1	1	徳島科学技術

S14

①	門真西	1	1/0	2/2	4	碧南工業
②	須磨翔風	0	0/0	1/3	4	亀岡
③	和歌山桐蔭	0	0/0	2/3	5	千里
④	須磨翔風	1	1/0	0/1	1	磐田北
⑤	門真西	1	0/1	0/0	0	亀岡
⑥	大和広陵B	5	3/2	0/1	1	川島B
⑦	大和広陵	5	4/1	0/2	2	粉河

S15

①	千里	5	1/4	0/3	3	近大新宮
②	島根明誠	2	0/2	0/1	1	敦賀気比
③	浪速	2	2/0	0/0	0	碧南工業
④	島根明誠	2	1/1	1/0	1	比叡山
⑤	大和広陵	4	3/1	3/2	5	碧南工業
⑥	浪速	2	1/1	0/0	0	津山工業
⑦	浪速B	1	0/1	3/1	4	津山工業B

S16

①	汎愛	6	3/3	0/0	0	津山
②	比叡山	0	0/0	2/1	3	徳島科学技術
③	汎愛	6	2/4	1/1	2	東京農大第三
④	川島	4	1/3	0/0	0	都市大塩尻
⑤	県立西宮B	6	4/2	0/0	0	京都外大西B
⑥	汎愛B	1	0/1	2/0	2	明誠学院B
⑦	汎愛B	1	0/1	1/0	1	県立西宮B

29日

S8

①	清明学院	4	3/1	0/0	0	長崎海星
②	汎愛	2	0/2	1/0	1	豊川工業
③	鳴門渦潮	2	0/2	0/0	0	島根明誠
④	汎愛	4	3/1	0/0	0	大和広陵
⑤	清明学院	15	5/#	0/1	1	川島
⑥	鳴門渦潮	3	0/3	1/1	2	明誠学院

S9

①	東京農大第三	3	2/1	1/1	2	生野
②	東大阪大柏原	2	1/1	0/1	1	明桜
③	比叡山	2	1/1	0/1	1	長崎海星
④	比叡山	1	0/1	0/0	0	明桜
⑤	東大阪大柏原	0	0/0	0/0	0	豊川工業
⑥	東大阪大柏原	6	3/3	0/1	1	比叡山

S10

①	大体大浪商	9	7/2	0/0	0	島根明誠
②	大体大浪商	5	1/4	0/0	0	高田商業
③	川島	6	2/4	2/1	3	明誠学院
④	泉北	1	0/1	1/0	1	東京農大第三
⑤	大体大浪商	1	1/0	0/2	2	東京農大第三
⑥	泉北	1	0/1	1/1	2	西の京

S11

①	都市大塩尻	0	0/0	1/0	1	田辺
②	観音寺総合	2	0/2	3/0	3	奈良北
③	都市大塩尻	0	0/0	0/0	0	四日市南
④	商大堺	6	5/1	0/1	1	津山工業
⑤	広島翔洋B	2	0/2	1/0	1	田辺B
⑥	商大堺	5	1/4	0/0	0	奈良北

S12

①	追手門学院B	3	2/1	2/0	2	津山工業B
②	奈良	1	1/0	0/0	0	津山工業
③	八尾	3	1/2	0/0	0	尼崎北
④	追手門学院	1	0/1	0/2	2	奈良北
⑤	八尾	5	3/2	0/0	0	高田商業
⑥	追手門学院	1	1/0	0/1	1	尼崎北

S13

①	浪速B	6	4/2	0/0	0	川島B
②	広島翔洋B	0	0/0	1/0	1	長崎海星B
③	金剛	3	0/3	0/0	0	市立伊丹
④	浪速	4	3/1	0/0	0	奈良
⑤	太成学院	3	0/3	3/2	5	奈良
⑥	浪速	8	5/3	0/1	1	レボナ滋賀

S14

①	泉陽	0	0/0	0/0	0	四日市南
②	泉陽B	4	1/3	1/0	1	田辺B
③	太成学院	3	0/3	3/0	3	西の京
④	泉陽	5	3/2	1/0	1	レボナ滋賀
⑤	金剛	3	0/3	1/0	1	四日市南
⑥	泉陽	1	0/1	1/1	2	滋賀学園

S15

①	岸和田B	2	1/1	2/2	4	鳴門渦潮B
②	春日丘	9	4/5	0/1	1	レボナ滋賀
③	岸和田	2	0/2	0/0	0	滋賀学園
④	生野	0	0/0	0/1	1	磐田北
⑤	岸和田	2	2/0	1/0	1	観音寺総合
⑥	泉大津	3	0/3	0/0	0	市立伊丹

S16

①	鳳B	1	0/1	1/0	1	磐田北B
②	鳳	6	2/4	0/0	0	磐田北
③	京都廣学館	10	5/5	0/0	0	田辺
④	泉大津	0	0/0	5/1	6	春日丘
⑤	鳳	2	0/2	0/0	0	春日丘
⑥	京都廣学館	9	3/6	0/0	0	大和広陵

第10回　堺ユースサッカーフェスティバル　in J-GREEN堺　（学校等の会場）試合結果（2019.7.25～29）

25日

	A　大阪国際大学						C　追手門学院						E　太成学院						H　松原						I　生野						K　泉北					
①	大商学園	8	3/5	-	0/0	0	神戸国際	追手門学院	2	0/2	-	1/4	5	香芝						松原	2	0/2	-	1/4	5	鎮西B										
②	桂	0	0/0	-	1/1	2	芦屋学園	武生工業	0	0/0	-	8/6	14	京都学園	太成学院	0	0/0	-	1/0	1	生駒	上野B	0	0/0	-	0/1	1	同志社B									
③	桂B	2	0/2	-	1/2	3	泉陽B	香芝B	2	2/0	-	0/3	3	京都学園B	京都廣学館	1	1/0	-	1/3	4	商大堺	同志社	2	1/1	-	0/0	0	上野									
④	桂	3	1/2	-	0/0	0	神戸国際	追手門学院	7	2/5	-	1/1	2	武生工業	新居浜工業	2	0/2	-	0/0	0	生駒	同志社B	0	0/0	-	2/1	3	鎮西B	生野	0	0/0	-	2/1	3	土岐商業	石山B	0	0/0	-	0/0	0	福泉
⑤	大商学園	1	0/1	-	2/1	3	芦屋学園	稲生B	0	0/0	-	7/6	13	京都学園B	太成学院B	1	0/1	-	2/0	2	京都廣学館B	滋賀学園	4	3/1	-	0/0	0	上野	初芝立命館B	0	0/0	-	0/4	4	土岐商業B	石山	2	1/1	-	1/1	2	泉北
⑥	泉陽	5	2/3	-	0/0	0	東大寺学園	帝塚山泉ヶ丘	0	0/0	-	1/3	4	京都学園	京都学園	0	0/0	-	1/0	1	生駒	羽衣学園	0	0/0	-	0/0	0	同志社	初芝立命館	0	0/0	-	4/2	6	土岐商業	石山B	2	1/1	-	1/1	2	泉北B
⑦								追手門学院B	2	0/2	-	1/0	1	稲生B	太成学院	1	0/1	-	0/0	0	新居浜工業	ボスコヴィラ	1	1/0	-	1/0	1	滋賀学園	生野B	0	0/0	-	0/0	0	土岐商業B	石山	5	2/3	-	1/1	2	福泉

	Q　泉大津						U　臨海浜公園					
①	泉大津B	0	0/0	-	1/0	1	大阪市立B					
②	泉大津	1	0/1	-	1/1	2	甲南	岸和田	1	1/0	-	0/0	0	高水
③	大阪市立B	1	1/0	-	1/1	2	四日市四郷B	岸和田B	0	0/0	-	0/0	0	高水B
④	大阪市立	0	0/0	-	0/0	0	甲南	岸和田	0	0/0	-	0/5	5	今治工業
⑤	泉大津B	0	0/0	-	2/0	2	四日市四郷B	高水B	1	1/0	-	2/3	5	今治工業B
⑥	浪速	1	1/0	-	0/3	3	甲南	高水	2	1/1	-	0/0	0	今治工業
⑦	浪速B	2	0/2	-	1/1	2	四日市四郷B	岸和田B	1	1/0	-	0/0	0	今治工業B

26日

	A　大阪国際大学						E　太成学院						O　成美						P　鳳					
①	大商学園	1	0/1	-	3/1	4	土岐商業						鳳B	0	0/0	-	1/1	2	高水B					
②	大商学園	0	0/0	-	3/1	4	泉北	太成学院	4	4/0	-	0/2	2	ボスコヴィラ	成美	0	0/0	-	3/1	4	京都外大西B			
③	土岐商業	2	2/0	-	0/0	0	泉北	粉河	0	0/0	-	1/5	6	浪速	泉北B	0	0/0	-	0/2	2	高水B			
④	大商学園	1	1/0	-	1/0	1	日本教育学院	太成学院B	0	0/0	-	2/3	5	鎮西B	泉北B	2	2/0	-	0/2	2	磐田北B	鳳	1	0/1	-	1/1	2	亀岡
⑤	初芝立命館B	6	4/2	-	1/0	1	日本教育学院B	ボスコヴィラ	0	0/0	-	1/0	1	浪速	近大新宮B	0	0/0	-	0/3	3	京都外大西B	鳳	0	0/0	-	0/2	2	東大寺学園
⑥	初芝立命館	4	3/1	-	0/1	1	日本教育学院	太成学院	3	0/3	-	1/1	2	粉河	成美	3	1/2	-	0/1	1	磐田北B	鳳B	4	0/4	-	0/0	0	法隆寺国際B
⑦								浪速B	0	0/0	-	1/0	1	鎮西B	泉北B	1	1/0	-	3/0	3	近大新宮B	亀岡	2	0/2	-	0/0	0	東大寺学園

27日

	D　門真西						F　泉陽						G　賢明学院						J　登美丘						K　泉北						N　堺西					
①	門真西	2	0/2	-	1/0	1	磐田北	今治工業B	2	1/1	-	1/0	1	四日市四郷B						登美丘	6	1/5	-	0/0	0	平城						堺西B	1	0/1	-	2/1	3	近大新宮B
②	高取国際	1	0/1	-	2/0	2	初芝立命館	今治工業B	1	0/1	-	0/0	0	上野B						登美丘B	1	0/1	-	0/0	0	泉陽B						堺西	3	2/1	-	0/1	1	近大新宮
③	門真西B	2	2/0	-	0/0	0	磐田北B	生野B	3	1/2	-	4/3	7	四日市四郷B						泉陽B	1	1/0	-	1/0	1	平城B						近大新宮B	1	1/0	-	2/0	2	大和広陵B
④	高取国際	0	0/0	-	2/2	2	磐田北	泉陽	2	2/0	-	1/0	1	上野						登美丘B	0	0/0	-	1/1	2	京都外大西B	泉北	1	0/1	-	3/0	3	大和広陵	堺西B	5	2/3	-	0/2	2	豊川工業B
⑤	初芝立命館	2	2/0	-	1/0	1	粉河	商大堺B	7	3/4	-	0/0	0	四日市四郷B	賢明学院B	3	2/1	-	1/0	1	東京農大第三B						泉北B	1	0/1	-	0/0	0	香芝B	滋賀学園	0	0/0	-	0/1	1	近大新宮
⑥	初芝立命館B	5	1/4	-	0/0	0	磐田北B	上野	0	0/0	-	2/0	2	都市大塩尻	賢明学院B	10	7/3	-	0/0	0	羽衣学園B	松原	1	1/0	-	1/3	4	京都外大西B	泉北B	0	0/0	-	0/0	0	津山B	豊川工業B	0	0/0	-	1/2	3	大和広陵B
⑦	門真西	2	2/0	-	0/1	1	粉河	泉陽	2	1/1	-	0/0	0	都市大塩尻	羽衣学園B	1	0/1	-	2/1	3	東京農大第三B	観音寺総合	1	1/0	-	1/0	1	登美丘	四日市南	0	0/0	-	3/1	4	大和広陵							

	Q　泉大津						R　久米田						S　岸和田						T　貝塚					
①	泉大津	0	0/0	-	0/6	6	京都学園B	佐野B	2	2/0	-	0/0	0	久米田B		1	1/0	-	1/0	1				
②	泉大津B	0	0/0	-	0/1	1	奈良北B	久米田	0	0/0	-	2/4	6	石山	高田商業	4	2/2	-	1/0	1	岸和田	西の京	1	1/0	-	0/3	3	八尾
③	明誠学院B	1	0/1	-	2/0	2	京都学園B	佐野	1	0/1	-	1/0	1	碧南工業	汎愛	1	1/0	-	0/0	0	田辺	貝塚	0	0/0	-	0/1	1	八尾
④	広島翔洋B	4	2/2	-	0/1	1	奈良北B	佐野B	0	0/0	-	2/3	5	石山B	津山工業B	0	0/0	-	1/0	1	田辺B	西の京	3	3/0	-	1/0	1	田辺工業
⑤	泉大津	1	0/1	-	5/2	7	レボナ滋賀	石山	0	0/0	-	2/2	4	碧南工業	高田商業	1	0/1	-	0/1	1	汎愛	須磨翔風	1	0/1	-	0/0	0	八尾
⑥	広島翔洋B	0	0/0	-	0/0	0	京都学園B	久米田B	1	0/1	-	0/0	0	石山B	岸和田	2	0/2	-	1/1	2	田辺	貝塚	2	2/0	-	0/0	0	田辺工業
⑦	佐野	2	1/1	-	1/4	5	レボナ滋賀	久米田	2	2/0	-	1/1	2	碧南工業	岸和田B	0	0/0	-	0/0	0	田辺B	須磨翔風	7	3/4	-	2/0	2	田辺工業

28日

	E　太成学院						F　泉陽						K　泉北						L　帝塚山泉ヶ丘						M　福泉						N　堺西					
①							泉陽B	4	1/3	-	1/0	1	豊川工業B	泉北	1	0/1	-	1/0	1	平城	帝塚山泉ヶ丘	1	0/1	-	0/2	2	田辺	徳島科学技術B	0	0/0	-	1/1	2	長崎海星B	堺西	6	3/3	-	0/0	0	四日市南
②	観音寺総合	3	1/2	-	0/3	3	春日丘	泉陽	0	0/0	-	4/2	6	豊川工業	八尾	2	2/0	-	0/1	1	奈良	生野B	4	3/1	-	0/1	1	田辺B	四日市南B	0	0/0	-	3/1	4	東京農大第三B	登美丘	0	0/0	-	1/1	2	奈良北
③	太成学院B	1	0/1	-	3/1	4	広島翔洋B	上野	4	2/2	-	0/1	1	高松中央	泉北B	1	1/0	-	0/2	2	泉大津B	生野	2	2/0	-	2/1	3	田辺	徳島科学技術B	3	1/2	-	2/2	4	福泉	滋賀学園	3	2/1	-	0/0	0	四日市南
④	太成学院	0	0/0	-	1/1	2	観音寺総合	上野B	2	1/1	-	0/0	0	高松中央B	八尾	3	3/0	-	0/1	1	平城	帝塚山泉ヶ丘	4	3/1	-	1/0	1	和歌山工業	奈良北B	0	0/0	-	2/3	5	東京農大第三B	堺西B	0	0/0	-	0/0	0	登美丘B
⑤	初芝立命館	1	0/1	-	1/2	2	春日丘	上野	1	0/1	-	0/0	0	豊川工業	泉大津	2	0/2	-	0/0	0	奈良	生野B	3	2/1	-	0/0	0	和歌山工業B	徳島科学技術B	3	3/0	-	0/0	0	四日市南B	滋賀学園	0	0/0	-	1/0	1	奈良北
⑥	初芝立命館B	2	1/1	-	0/0	0	広島翔洋B	泉陽	1	0/1	-	0/0	0	高松中央	泉大津B	0	0/0	-	0/2	2	八尾B	帝塚山泉ヶ丘B	2	2/0	-	1/0	1	田辺B	福泉	1	1/0	-	0/1	1	奈良北B	登美丘	0	0/0	-	0/0	0	四日市南
⑦	太成学院	3	0/3	-	0/0	0	春日丘	泉陽B	0	0/0	-	1/0	1	高松中央B	泉北	2	2/0	-	0/1	1	奈良	生野	4	0/4	-	0/2	2	和歌山工業	登美丘B	1	0/1	-	0/3	3	東京農大第三B	堺西	3	2/1	-	0/0	0	奈良北

	P　鳳						R　久米田						S　岸和田					
①																		
②							久米田B	3	1/2	-	0/1	1	磐田北B	岸和田	1	1/0	-	0/0	0	県立新宮
③							金剛	2	1/1	-	0/0	0	レボナ滋賀	羽衣学園B	2	0/2	-	1/2	3	関西B
④	鳳	4	2/2	-	1/2	3	高取国際	久米田	3	1/2	-	0/0	0	西の京	羽衣学園	2	1/1	-	0/0	0	田辺工業
⑤	鳳	1	1/0	-	0/0	0	尼崎北	磐田北B	2	2/0	-	2/3	5	金剛B	岸和田B	1	0/1	-	0/0	0	関西B
⑥	鳳B	1	0/1	-	0/0	0	尼崎北B	西の京	2	2/0	-	0/0	0	レボナ滋賀	岸和田	5	3/2	-	0/0	0	田辺工業
⑦	尼崎北	4	1/3	-	1/0	1	高取国際	久米田	6	3/3	-	0/0	0	レボナ滋賀	羽衣学園B	1	0/1	-	2/2	4	岸和田B

29日

	A　大阪国際大学						B　万博大阪						M　福泉					
①	大商学園B	4	1/3	-	0/0	0	豊川工業B	大商学園	1	1/0	-	0/0	0	和歌山工業	東京農大第三B	3	1/2	-	0/1	1	商大堺B
②	大和広陵B	1	0/1	-	1/1	2	四日市南B	徳島科学技術B	3	3/0	-	0/3	3	和歌山工業B	福泉	0	0/0	-	3/0	3	明誠学院B
③	大商学園B	2	0/2	-	1/0	1	奈良北B	徳島科学技術	2	2/0	-	3/5	8	いなべ総合	東京農大第三B	1	0/1	-	0/0	0	尼崎北B
④	堺西B	1	0/1	-	1/0	1	大和広陵B	徳島科学技術	3	2/1	-	0/2	2	和歌山工業	京都廣学館B	1	1/0	-	2/0	2	商大堺B
⑤	大商学園B	2	2/0	-	0/0	0	四日市南B	徳島科学技術B	1	1/0	-	3/0	3	いなべ総合B	東京農大第三B	3	1/2	-	0/0	0	福泉
⑥	堺西B	1	0/1	-	2/0	2	奈良北B	徳島科学技術	5	3/2	-	0/1	1	大商学園							
⑦																					

ＧＩカップ　2019　予選グループリーグ結果　（2019.7.20～21）

A	札幌大谷	東海学園	近大附属	東海大福岡	勝	分	負	勝ち点	得点	失点	得失点差	順位
札幌大谷		● 0 － 3	● 1 － 4	○ 3 － 2	1	0	2	3	4	9	−5	**4**
東海学園	○ 3 － 0		● 0 － 4	● 0 － 1	1	0	2	3	3	5	−2	**3**
近大附属	○ 4 － 1	○ 4 － 0		● 0 － 3	2	0	1	6	8	4	4	**1**
東海大福岡	● 2 － 3	○ 1 － 0	○ 3 － 0		2	0	1	6	6	3	3	**2**

B	学法石川	新潟明訓	興國	筑陽学園	勝	分	負	勝ち点	得点	失点	得失点差	順位
学法石川		● 1 － 3	● 0 － 2	○ 2 － 1	1	0	2	3	3	6	−3	**4**
新潟明訓	○ 3 － 1		● 0 － 2	● 0 － 1	1	0	2	3	3	4	−1	**3**
興國	○ 2 － 0	○ 2 － 0		● 2 － 3	2	0	1	6	6	3	3	**1**
筑陽学園	● 1 － 2	○ 1 － 0	○ 3 － 2		2	0	1	6	5	4	1	**2**

C	習志野	立正大淞南	草津東	熊本国府	勝	分	負	勝ち点	得点	失点	得失点差	順位
習志野		● 0 － 1	○ 3 － 1	○ 1 － 0	2	0	1	6	4	2	2	**2**
立正大淞南	○ 1 － 0		○ 6 － 1	● 0 － 1	2	0	1	6	7	2	5	**1**
草津東	● 1 － 3	● 1 － 6		● 0 － 2	0	0	3	0	2	11	−9	**4**
熊本国府	● 0 － 1	○ 1 － 0	○ 2 － 0		2	0	1	6	3	1	2	**3**

D	都市大塩尻	東邦	長崎総科大附属	鹿児島城西	勝	分	負	勝ち点	得点	失点	得失点差	順位
都市大塩尻		○ 4 － 1	● 1 － 2	△ 2 － 2	1	1	1	4	7	5	2	**3**
東邦	● 1 － 4		● 0 － 4	● 0 － 6	0	0	3	0	1	14	−13	**4**
長崎総科大附属	○ 2 － 1	○ 4 － 0		● 0 － 3	2	0	1	6	6	4	2	**2**
鹿児島城西	△ 2 － 2	○ 6 － 0	○ 3 － 0		2	1	0	7	11	2	9	**1**

ＧＩカップ　2019　決勝トーナメント　対戦結果 (2019.7.22)

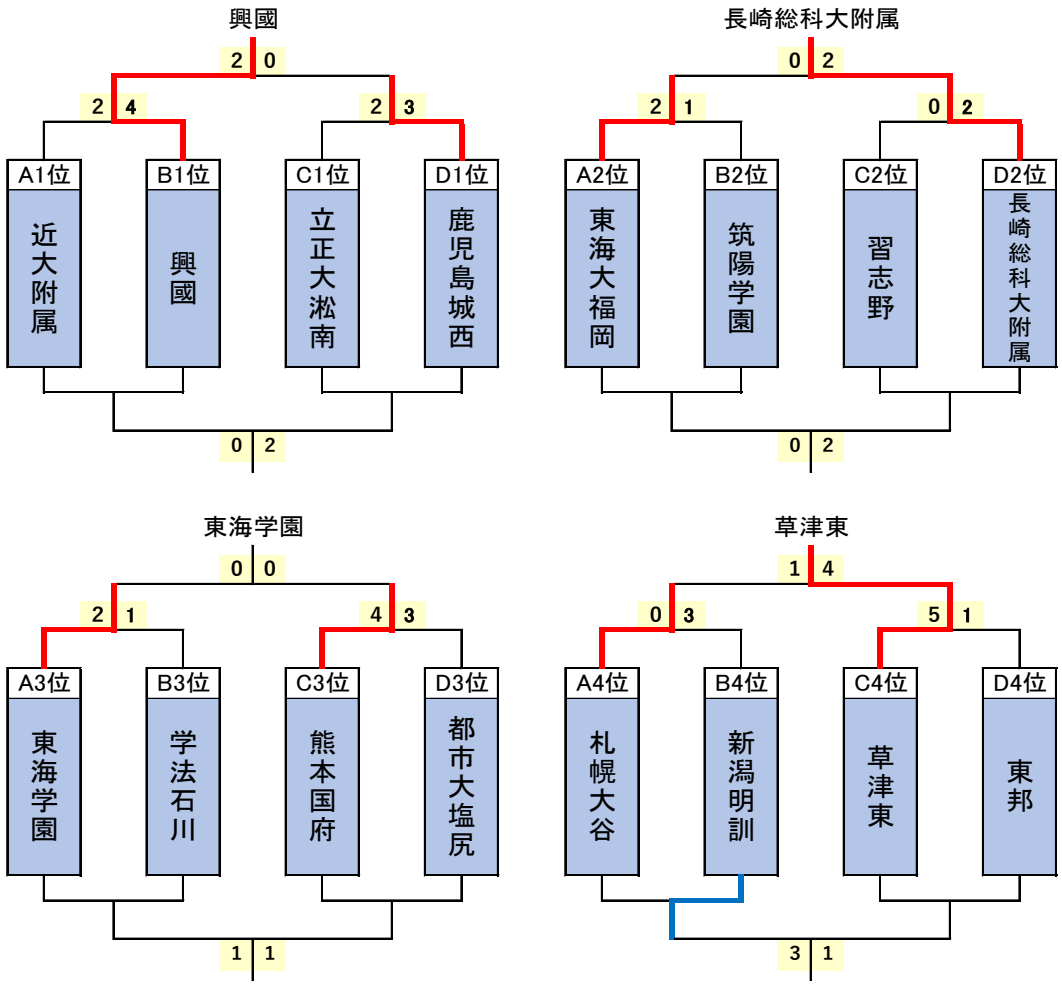

※大会運営上の都合により，対戦カードを一部変更しております。